Zawieszenie elektryczne Czarny 1500mm

Kod Elektriko: 100918 Kod PXF Lighting: FS002.33.1500 / Px0922090

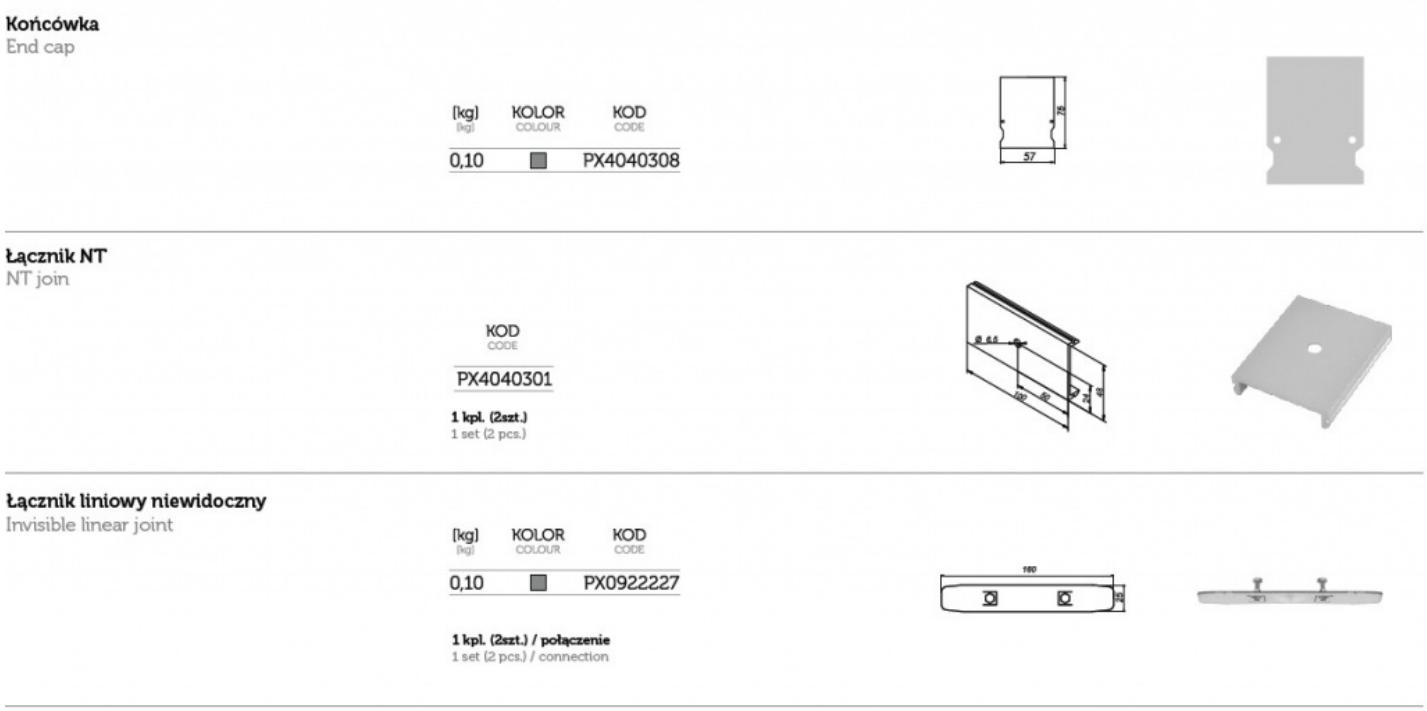

UWAGA: Zdjęcie poglądowe dla całej rodziny produktów.

Dane techniczne:

- Kolor **czarny**

info@elektriko.pl