Słup oświetleniowy CC 9m 60/159/3/1:11 Slip base v2.0

Kod Elektriko: 101360

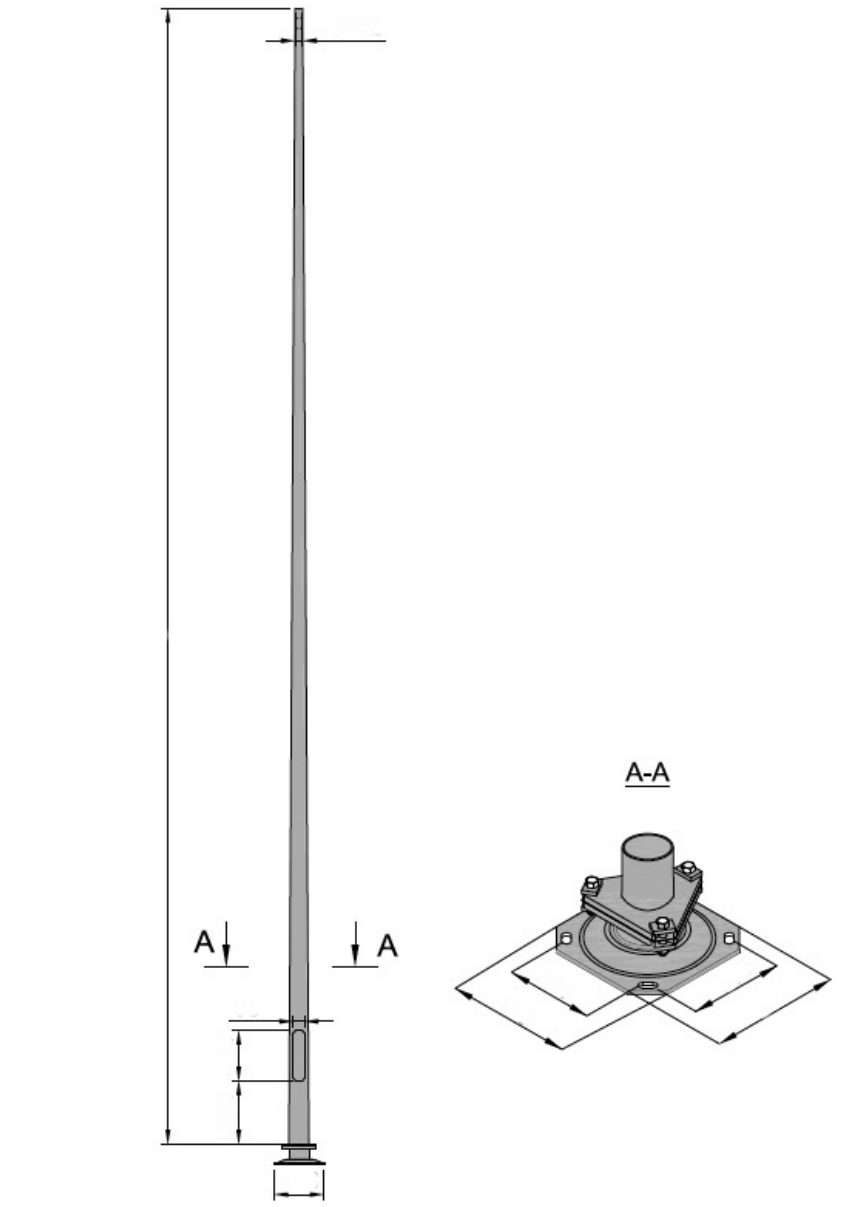

UWAGA: Zdjęcie poglądowe dla całej rodziny produktów.

Dane techniczne:

- Wysokość **9 m**
- Typ fundamentu **FP2**
- Średnica przy podstawie **159 mm**
- Średnica zakończenia **60 mm**
- Grubość ścianki słupa **3 mm**

Słupy z podstawą Slip Base są odrębną rodziną od konstrukcji ProtecPole. Deklarowaną klasę bezpieczeństwa biernego oraz dopuszczalną konfigurację sprawdź w dokumentacji konkretnego wyrobu według PN-EN 12767. Sposób posadowienia, połączenia podstawy i wyposażenie muszą odpowiadać udokumentowanemu wykonaniu. Opis rodziny

info@elektriko.pl

nie stanowi gwarancji zachowania pojazdu przy dowolnym zderzeniu.

Stalowe trzony są zabezpieczane antykorozyjnie przez cynkowanie ogniowe; wykonanie i ewentualne malowanie określa wybrany wariant. Fundament dobiera się do konstrukcji, obciążeń i warunków gruntowych.

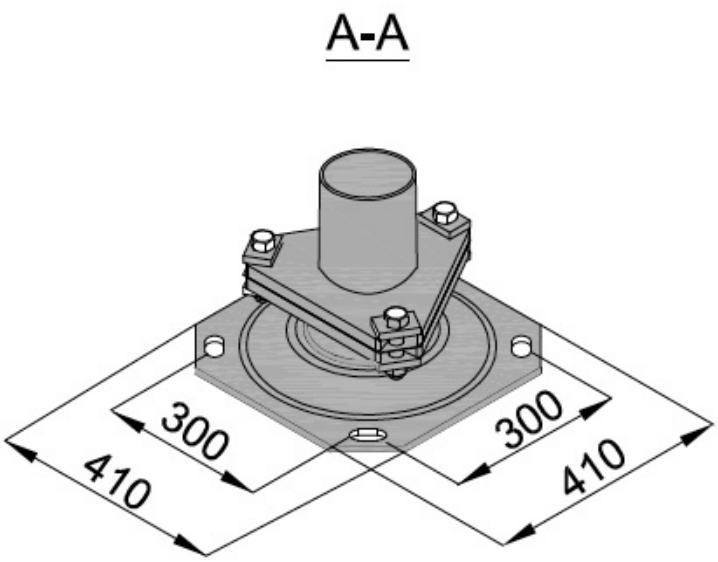

UWAGA: Zdjęcie poglądowe dla całej rodziny produktów.

info@elektriko.pl