Fundament F2

Kod Elektriko: 102020

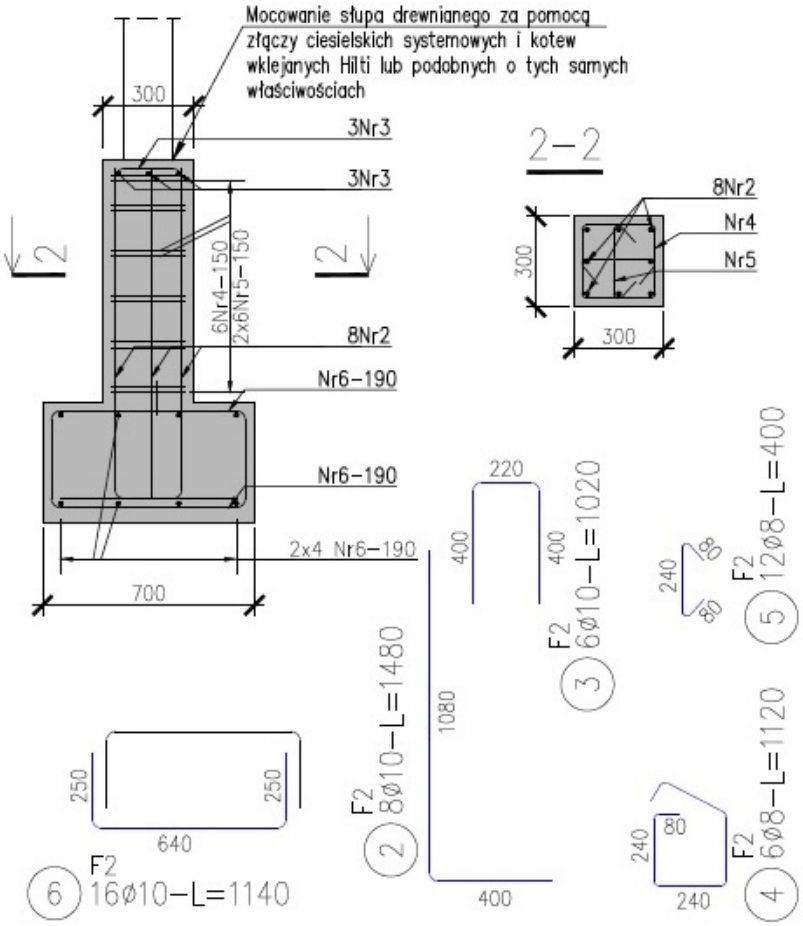

Fundament prefabrykowany żelbetowy

info@elektriko.pl