Wysięgnik alum. WR-4/2/0,5/5 ZP anodowany grafitowy

Kod Elektriko: 102057 Kod Rosa: 472042059/CI65

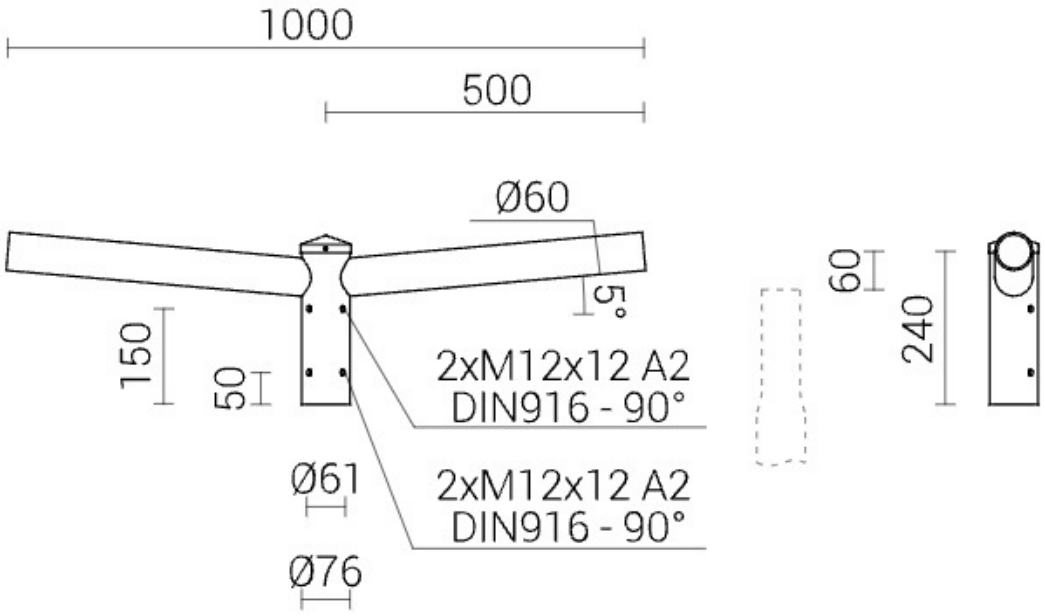

Dane techniczne:

- Waga **2.50**

Anodowanie10 kolorów

Pakowaniewłóknina polipropylenowa

Przeznaczeniesłupy aluminiowe z zakończeniem ø60x180

Zastosowaniedo montażu na słupach aluminiowych typu SAL z zakończeniem ø60x180 mm

Wykończenieszlifowane aluminium

Materiałstop aluminium, anodowany

CEwysięgnik ze słupem stanowi zestaw - dla wysięgników obowiązuje Deklaracja Właściwości Użytkowych słupa na którym są montowane

info@elektriko.pl