Wysięgnik stalowy nasadzany trójramienny 0,5m fi 60mm 15 stopni

Kod Elektriko: 103032

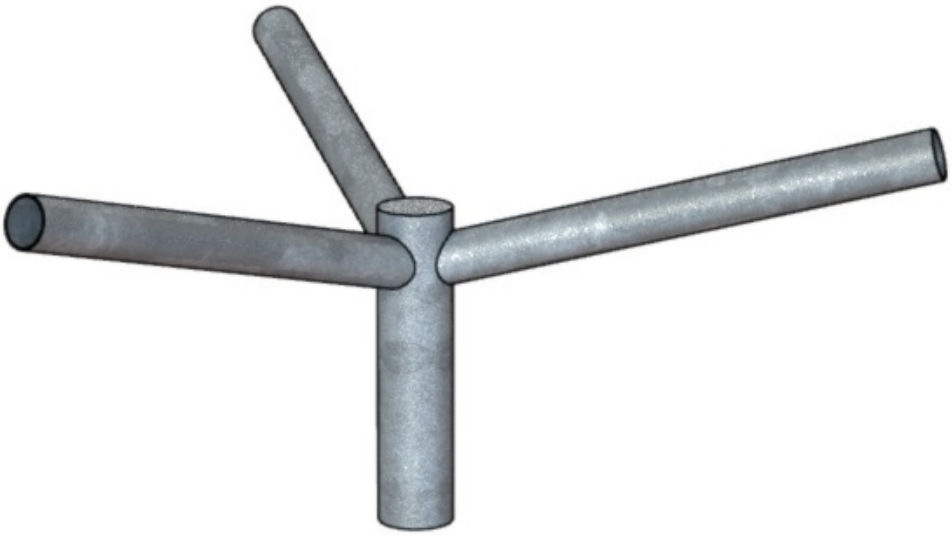

UWAGA: Zdjęcie poglądowe dla całej rodziny produktów.

Dane techniczne:

- Średnica zakończenia **60mm**
- Ilość ramion **3**
- Wysięg wysięgnika **0,5m**

Stalowe wysięgniki nasadzane trójramienne, z ramionami rozmieszczonymi co 120°. Wysięg i nachylenie zależą od wybranego wykonania.

- Wysięg 0,5 m: kąt nachylenia 15° lub 45°.
- Wysięg 1 m: kąt nachylenia 15°.

Końcówki do opraw mają średnicę Ø60 mm. Oferowane wysięgniki wykonane są ze stali zabezpieczonej ocynkiem ogniowym. Przed zamówieniem sprawdź zgodność nasady ze słupem i dopuszczalne obciążenie całej konstrukcji.

info@elektriko.pl



UWAGA: Zdjęcie poglądowe dla całej rodziny produktów.

info@elektriko.pl

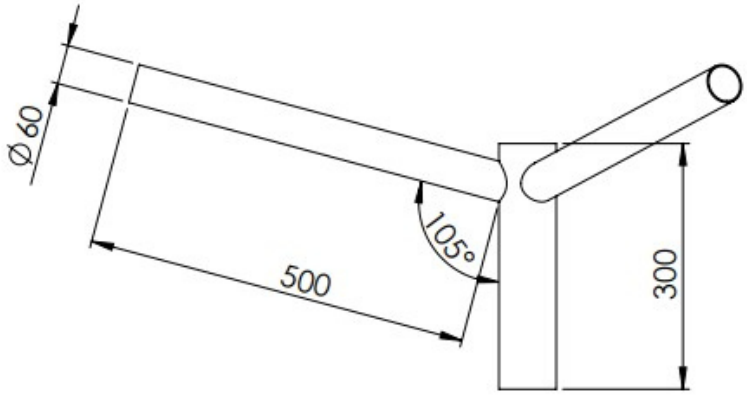

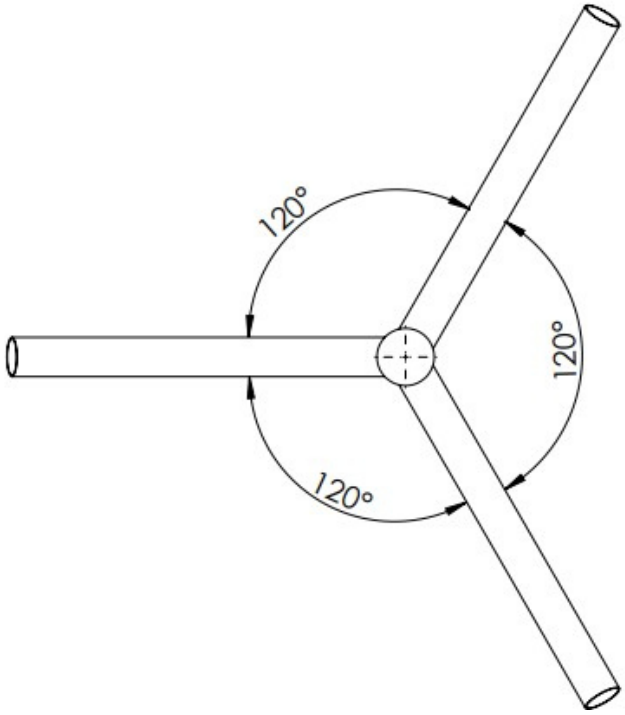

UWAGA: Zdjęcie poglądowe dla całej rodziny produktów.

info@elektriko.pl

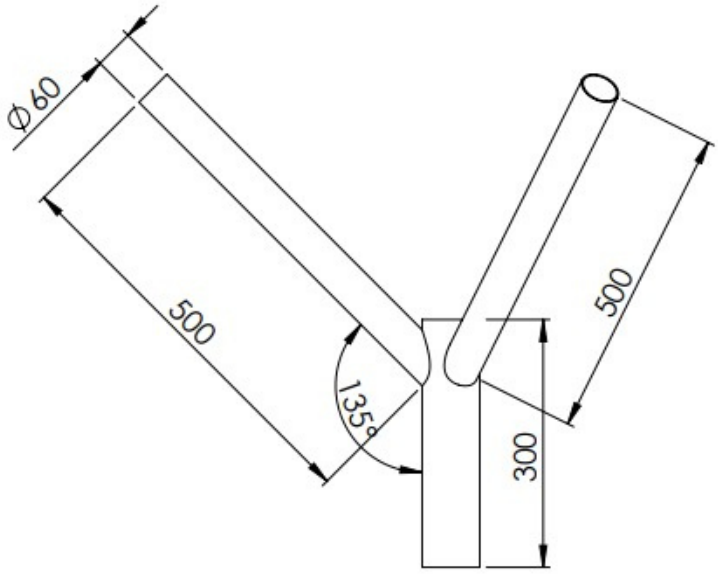

UWAGA: Zdjęcie poglądowe dla całej rodziny produktów.

info@elektriko.pl