Słup oświetleniowy CC 7000/62/139/4 Slip Base

Kod Elektriko: 103525

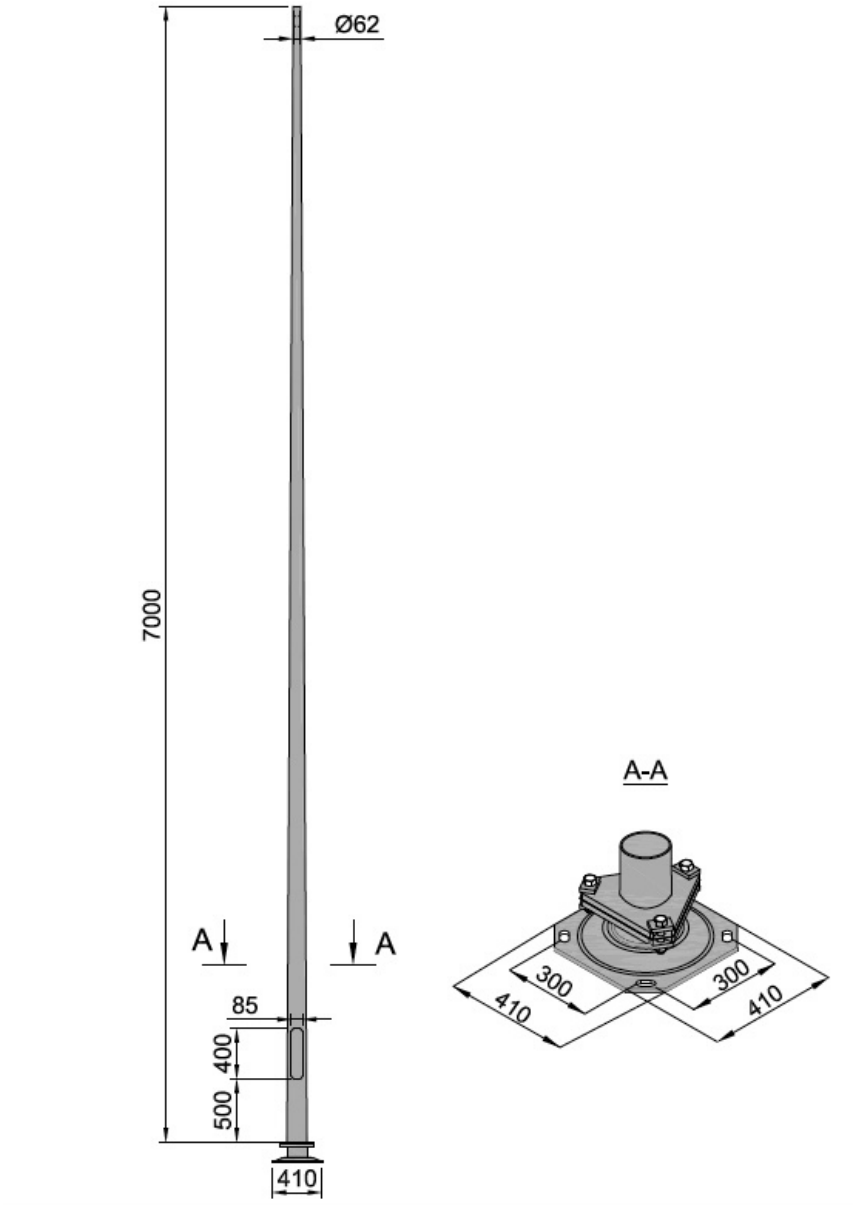

Dane techniczne:

- Wysokość **7 m**
- Grubość ścianki słupa **4 mm**

Słupy z podstawą Slip Base są odrębną rodziną od konstrukcji ProtecPole. Deklarowaną klasę bezpieczeństwa biernego oraz dopuszczalną konfigurację sprawdź w dokumentacji konkretnego wyrobu według PN-EN 12767. Sposób posadowienia, połączenia podstawy i wyposażenie muszą odpowiadać udokumentowanemu wykonaniu. Opis rodziny nie stanowi gwarancji zachowania pojazdu przy dowolnym zderzeniu.

Stalowe trzony są zabezpieczane antykorozyjnie przez cynkowanie ogniowe; wykonanie i ewentualne malowanie określa wybrany wariant. Fundament dobiera się do konstrukcji, obciążeń i warunków gruntowych.

info@elektriko.pl



info@elektriko.pl

A-A

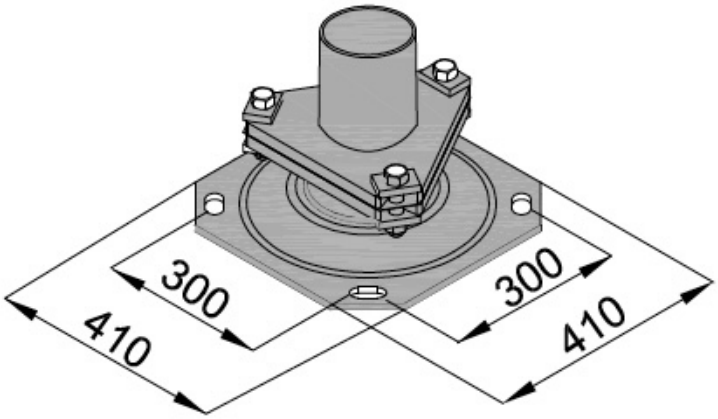

info@elektriko.pl