Kolumna aluminiowa KARIN DECOR 3600 LED, 48W, 5 000 K, anodowany inox

Kod Elektriko: 104840 Kod Rosa: 45251/6/C45/10kV

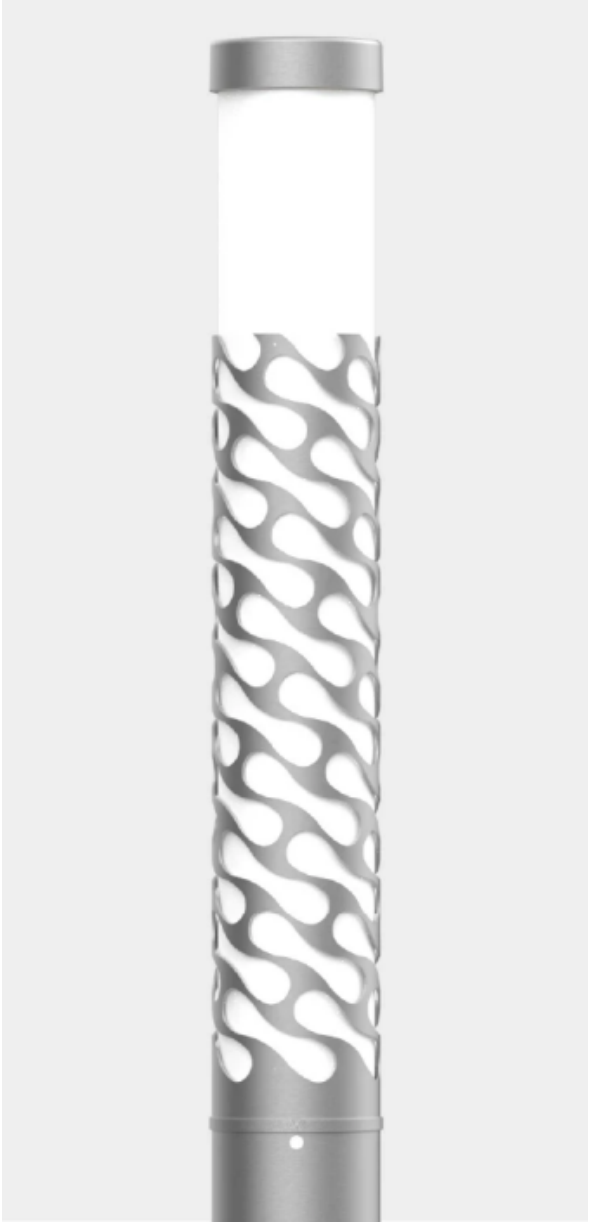

UWAGA: Zdjęcie poglądowe dla całej rodziny produktów.

Dane techniczne:

- Strumień świetlny lampy [lm] **3800**
- Temperatura barwowa [K] **5000**
- Waga **27.00**
- Stopień ochrony IP **IP65**
- Wysokość **3600 mm**
- Moc LED [W] **48 W**
- Moc całkowita **55 W**
- Typ fundamentu **B-60** / **Z-60**

info@elektriko.pl

Klosz- mrożony (PMMA)

Zastosowanie- otoczenie budynków biurowych, parki, ciągi pieszych

Materiał- stop aluminium, anodowany

Przewidywany czas eksploatacji- L90B10 - 100 000 h

Współczynnik oddawania barw CRI- >70

Częstotliwość napięcia zasilania- 50/60Hz

Współczynnik mocy- ≥0.95

Liczba diod- 24

System sterowania- Kolumna oświetleniowa LED posiada możliwość podłączenia do zewnętrznego systemu sterowania poprzez interfejs DALI (opcjonalna obsługa analogowego sygnału 1-10V).

info@elektriko.pl

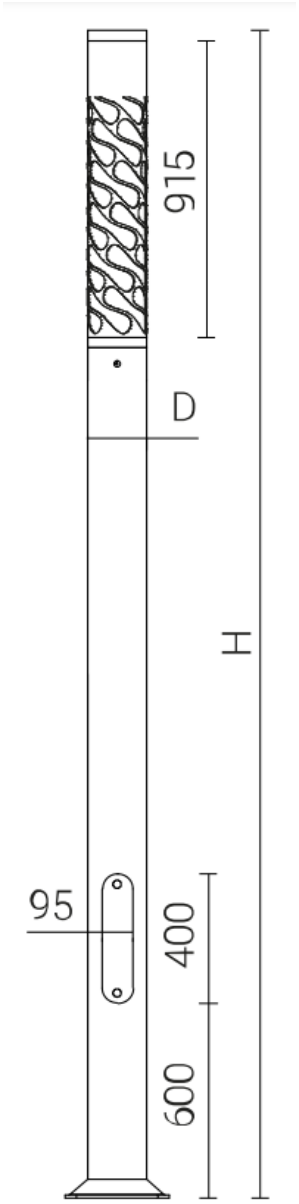

UWAGA: Zdjęcie poglądowe dla całej rodziny produktów.

info@elektriko.pl

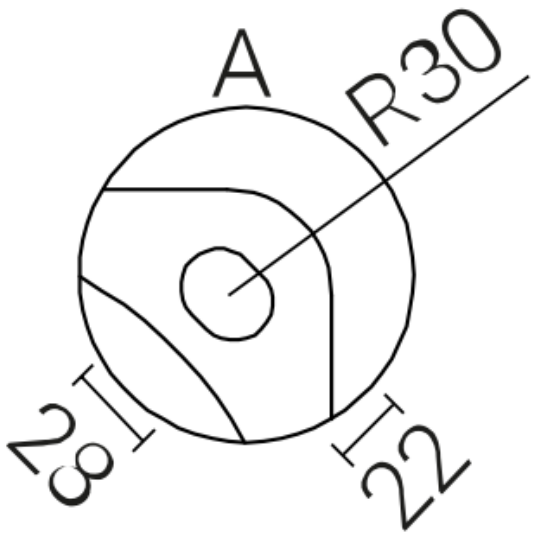

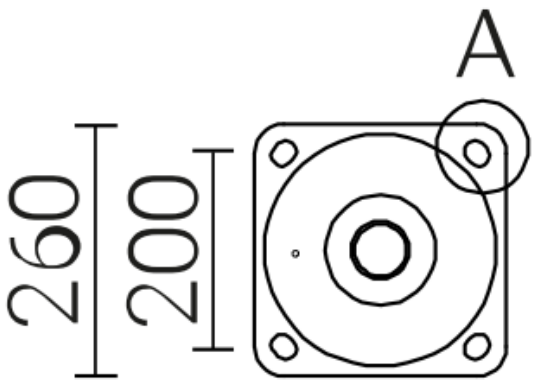

UWAGA: Zdjęcie poglądowe dla całej rodziny produktów.

info@elektriko.pl