Zestaw oświetleniowy RING MINI 3 LED 24, 2 700K, optyka T4 anodowany szary

Kod Elektriko: 105033 Kod Rosa: 21173030/1/T4/CI63/10kV



UWAGA: Zdjęcie poglądowe dla całej rodziny produktów.

Dane techniczne:

- Moc całkowita zestawu **28 W**
- Wysokość całkowita latarni **3 m**
- Strumień świetlny lampy [lm] **2800**
- Temperatura barwowa [K] **2700**
- Waga **12.30**
- Stopień ochrony IP **IP66**
- Moc LED [W] **24 W**
- Typ fundamentu **B-50** / **Z-50**

Zastosowanie- otoczenie budynków biurowych, parki, ciągi pieszych, parkingi

info@elektriko.pl

Materiał- daszek – szczotkowana, ukształtowana blacha aluminiowa,anodowana; klosz – szyba hartowana; korpus oprawy – stop aluminium, anodowany; słup – szlifowane aluminium, anodowane;

Przewidywany czas eksploatacji- L90B10 - 100 000 h

Współczynnik oddawania barw CRI- >70

Częstotliwość napięcia zasilania- 50/60Hz

Współczynnik mocy- ≥0.95

Liczba diod- 64

System sterowania- Zestaw oświetleniowy LED posiada możliwość podłączenia do zewnętrznego systemu sterowania poprzez interfejs DALI (opcjonalna obsługa analogowego sygnału 1-10V).

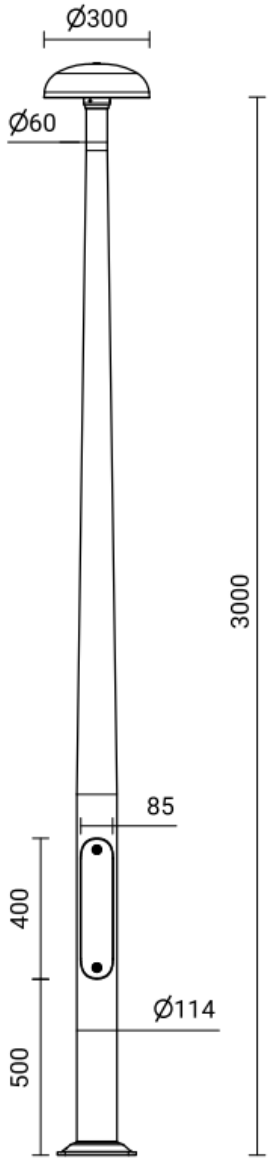

UWAGA: Zdjęcie poglądowe dla całej rodziny produktów.

info@elektriko.pl

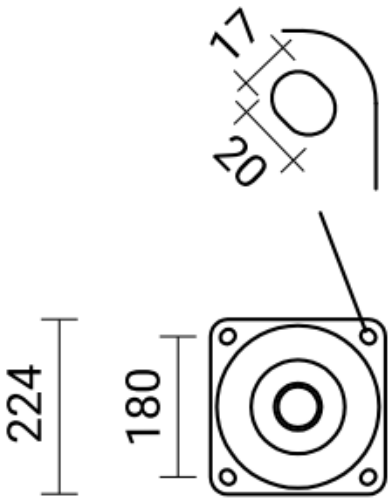

UWAGA: Zdjęcie poglądowe dla całej rodziny produktów.

info@elektriko.pl

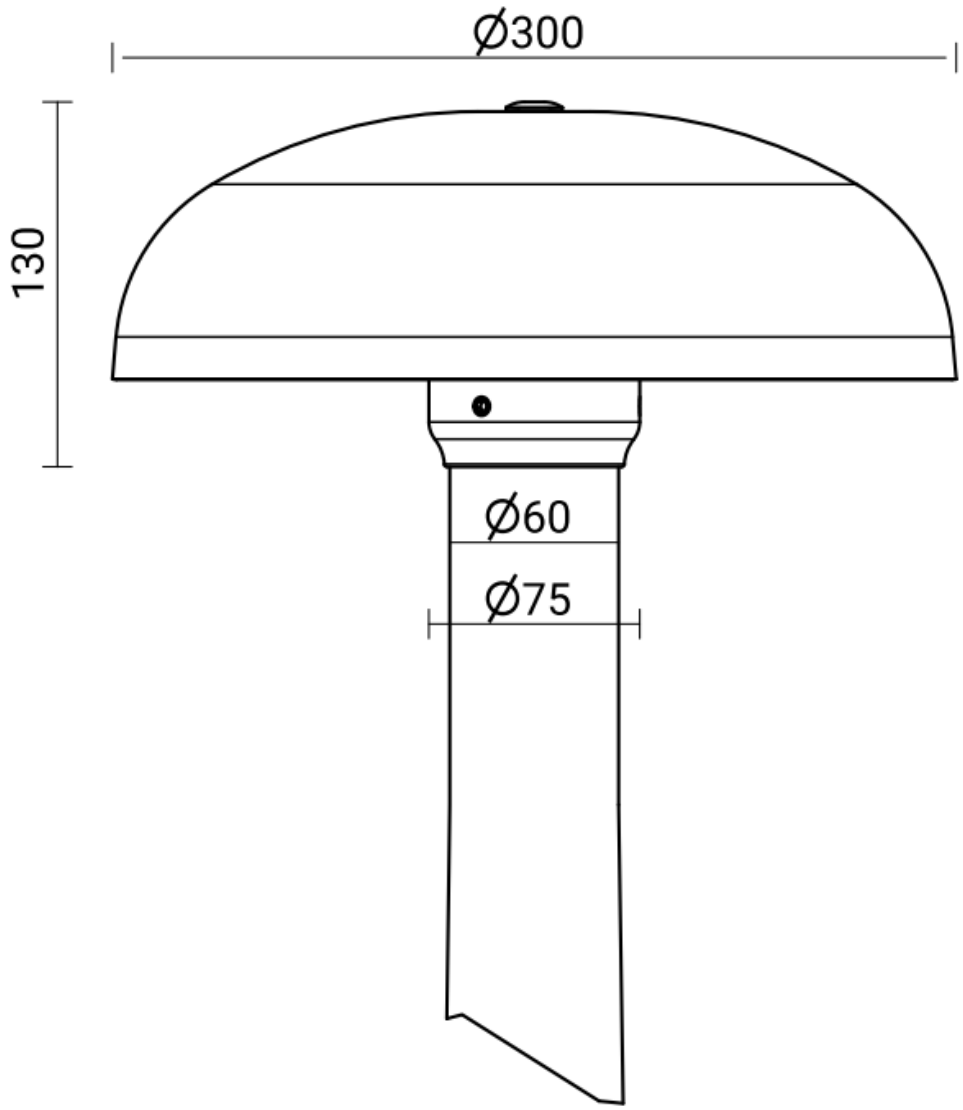

UWAGA: Zdjęcie poglądowe dla całej rodziny produktów.

info@elektriko.pl