Lampa uliczna LED 3 64-137W

Kod Elektriko: 106342



UWAGA: Zdjęcie poglądowe dla całej rodziny produktów.

Dane techniczne:

- Moc **137 W**
- Strumień świetlny lampy [lm] **21500**
- Źródło światła **64xLED**

Nowoczesne oprawy LED zapewniają zoptymalizowaną wydajność fotometryczną przy niskich kosztach

inwestycyjnych. Jest to idealna oprawa do poprawy

poziomów natężenia oświetlenia w miastach, przy jednoczesnym oszczędzaniu energii. Oprawa wykonana

z odlewu aluminiowego. Układ optyczny wykonany w

postaci modułowej z zastosowaniem najnowszej diody

LED firmy CREE, OSRAM. Neoprenowa uszczelka zapewnia szczelność oprawy na poziomie IP66,

a szyba o wysokim stopniu czystości i odporności na

uderzenia IK10 co zapewnia wieloletnie użytkowanie.

Dzięki wymiennym modułom idealnie dostosowuje się

do wymagań oświetleniowych zarówno dla ciągów pieszych jak dróg głównych

OPCJE

• regulacja prądu w zakresie 350mA-1050mA

info@elektriko.pl

• możliwość dostosowania mocy i strumienia świetlnego optymalnie do projektu

• autonomiczne, kalendarzowe sterowanie mocą (Astro DIM)

• możliwość zdalnej kontroli i monitoringu (DALI)

• krokowa, zdalna lub autonomiczna regulacja mocy (Step DIM)

• możliwość sterowania mocą poprzez dodatkowy przewód fazowy (SD)

• współpraca z czujnikami oświetlenia

• zabezpieczenie przed przepięciami do 10kV

• zabezpieczenia przeciwzwarciowe,

ŁATWA I BEZPIECZNA KONSERWACJA

• beznarzędziowe czynności konserwacyjne

• zabezpieczenie pokrywy przed zamknięciem podczas konserwacji

• modułowa wymiana panelu LED

info@elektriko.pl

DANE TECHNICZNE

Typ LED Chip	Luxeon T
Szczelność oprawy	IP 66
Odporność na uderzenia	IK 10
Klasa ochronności elektrycznej	I lub II
Temperatura pracy	od -30°C do + 60° C

WYMIARY

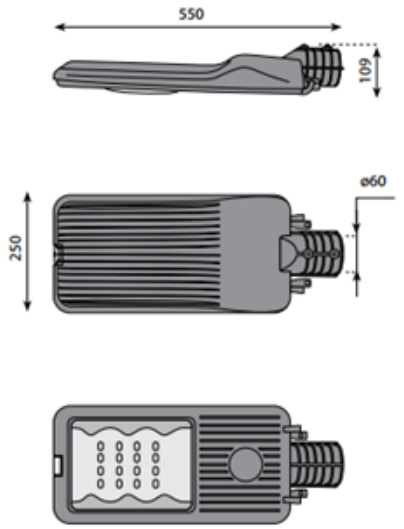

UWAGA: Zdjęcie poglądowe dla całej rodziny produktów.

info@elektriko.pl







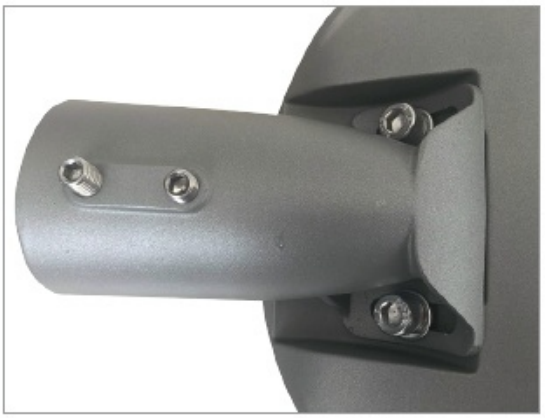

UWAGA: Zdjęcie poglądowe dla całej rodziny produktów.

info@elektriko.pl

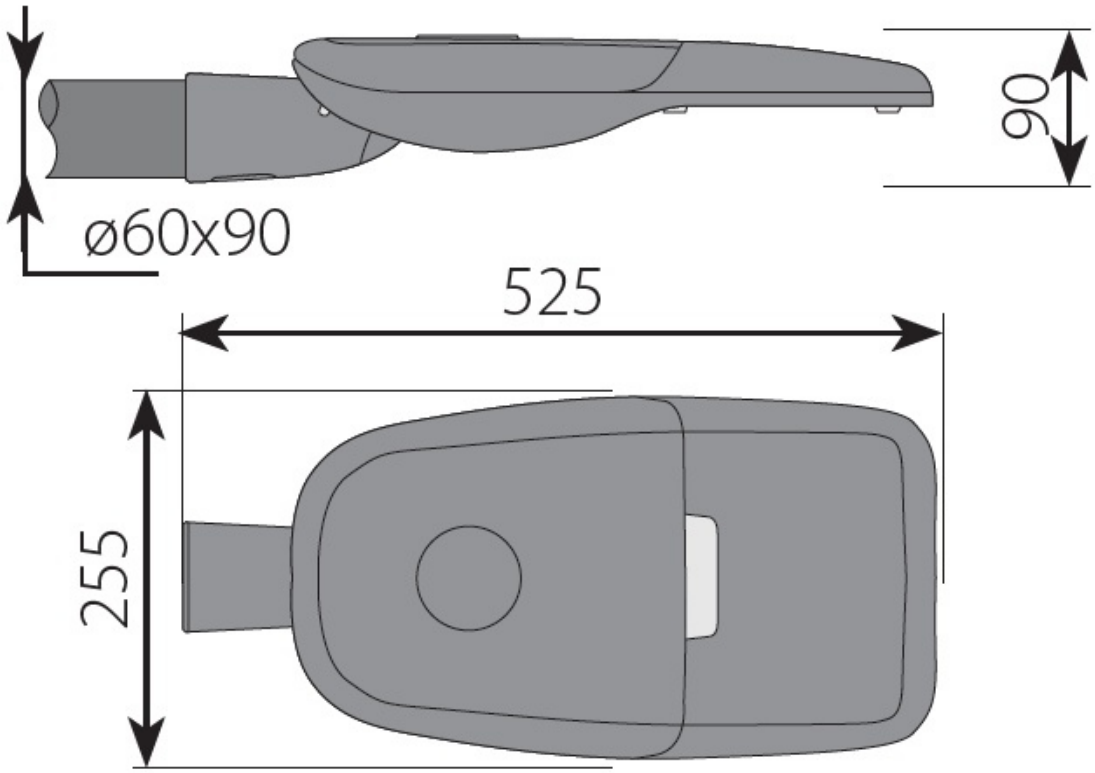

UWAGA: Zdjęcie poglądowe dla całej rodziny produktów.

info@elektriko.pl