Wysięgnik WJ2 60/5/1000

Kod Elektriko: 107414

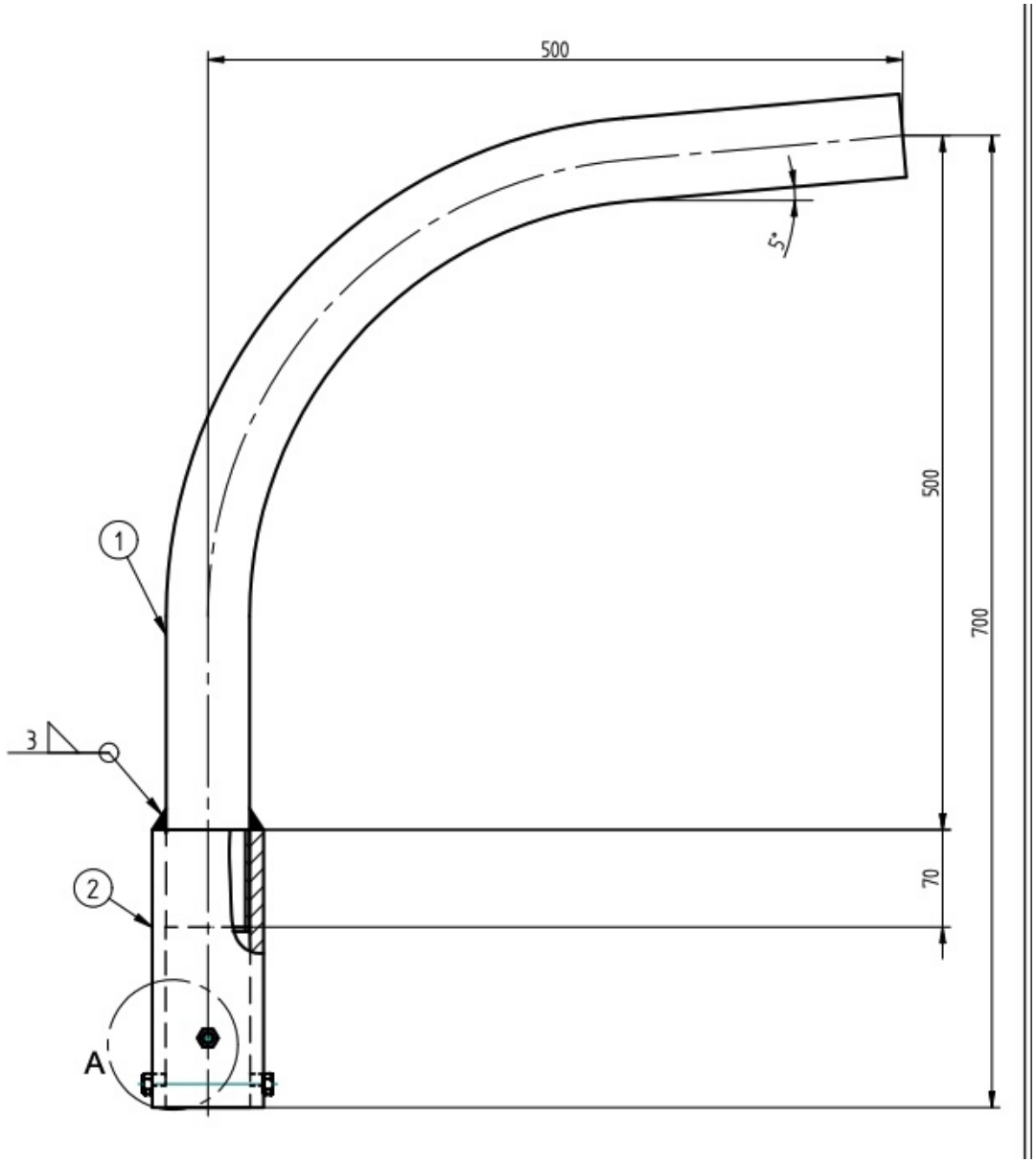

UWAGA: Zdjęcie poglądowe dla całej rodziny produktów.

Dane techniczne:

- Ilość ramion **1**
- Wysięg wysięgnika **1m**

Jednoramienne wysięgniki WJ oraz SWJ do odpowiednich systemów słupów kompozytowych. Warianty różnią się wysięgiem, geometrią i kątem nachylenia; wartości 0°, 5° lub 15° opisują różne wykonania, a nie regulację jednego produktu.

Sprawdź dokładne oznaczenie, materiał oraz sposób połączenia ze słupem i oprawą. Wysokość wysięgnika jest innym wymiarem niż poziomy wysięg ramienia. Nie należy stosować danych standardowego modelu do wykonania specjalnego bez potwierdzenia zgodności.

info@elektriko.pl