Fundament F-150/200 PS zab. do słupów bezpiecznych z elementami złącznymi

Kod Elektriko: 108084



UWAGA: Zdjęcie poglądowe dla całej rodziny produktów.

Dane techniczne:

- Waga **210.00**

Model do słupów bezpiecznych. Jest dodatkowo wyposażony w elementy do montażu lin.

Rodzina obejmuje prefabrykowane fundamenty betonowe do odpowiednich słupów oraz stalową markę BF200/240 do zabetonowania, opisaną oddzielnie w jej wariancie. Nie wszystkie pozycje mają identyczną konstrukcję ani wyposażenie.

Fundamenty z elementami złącznymi i gotowe zestawy z kapturkami są oznaczone w nazwach wariantów. Odróżnij je od samego prefabrykatu. Szczególne wykonania PS-NE, PS-LE i PS-HE dobiera się do konkretnego systemu słupów bezpiecznych; ich mas i sposobu kotwienia nie należy przenosić na standardowe fundamenty.

Przed zamówieniem porównaj pełne oznaczenie, układ kotew, gwint oraz zakres zestawu. Zgodność fundamentu z obciążeniami i gruntem wynika z dokumentacji i projektu posadowienia.

info@elektriko.pl

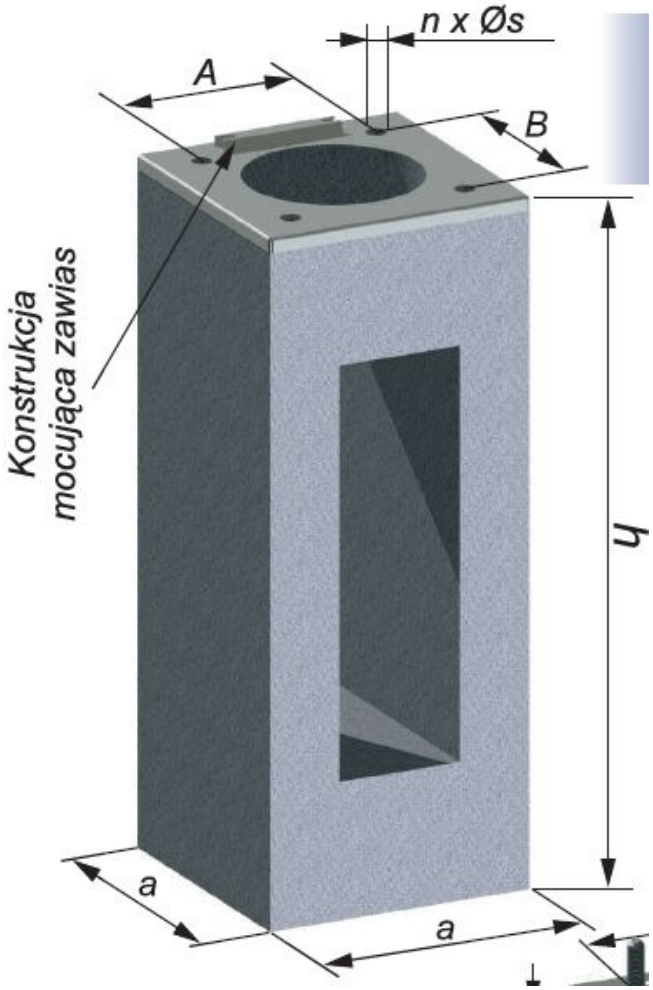

UWAGA: Zdjęcie poglądowe dla całej rodziny produktów.

TYP	h	a	AxB/ØM	L_1	nxØs	m	Mg
	m	m	mm	mm	mm	kg	kNm
*F75/200	0,75	0,3	200 x200	-	4xM20	115	3,9
F100/200	1,0					150	9,3
F150/200	1,5					210	25
F160	1,6	0,4	250x250	80^{+5}	4xM24	400	40

* - Fundament przeznaczony do słupów parkowych H≤4m, gdzie obciążenie słupa nie przekracza dopuszczalnego obciążenia fundamentu M_F≤Mg.

UWAGA: Zdjęcie poglądowe dla całej rodziny produktów.

info@elektriko.pl

F75/200
F100/200
F150/200

Budowa:

Fundamenty serii F/200:

Fundament żelbetowy prefabrykowany zakończony marką stalową z systemem mocowania podstawy słupa oraz elementami mocującymi zawias. Fundamenty bez zawiasu są wykonywane na indywidualne zamówienie.

Fundamenty serii F160:

Fundament żelbetowy o konstrukcji dzielonej (dwuczęściowej), która ułatwia transport oraz montaż, lub konstrukcji pełnej jednoczęściowej. Fundament wyposażony jest w 4 kotwy M24, służące do mocowania podstawy stopy masztów oraz innych konstrukcji.

Wykonane są one z betonu zbrojonego klasy C16/20 (B20) z odpowiednimi otworami do wprowadzenia przewodów elektrycznych o maks. przekroju 4 x 95 mm^2. Elementy stalowe fundamentu: kotwy, śruby, elementy złączne są ocynkowane.

UWAGA: Zdjęcie poglądowe dla całej rodziny produktów.

ZAKOTWIENIE SŁUPÓW OŚWIETLENIOWYCH NA MOŚCIE LUB W ELEMENCIE MONOLITYCZNYM

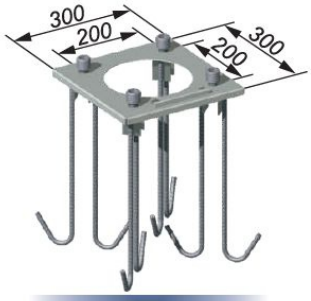

FAJKOWE

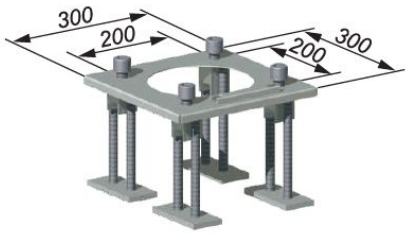

PŁYTKOWE

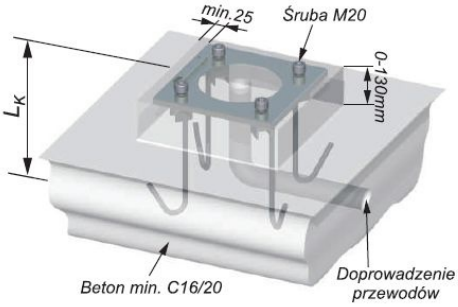

Poz.	TYP	RODZAJ ZAKOTWIENIA	MINIMALNA GRUBOŚĆ ELEMENTU ŻELBETOWEGO [L_K]	MASA [kg]	DOPUSZCZALNY MOMENT PRZENOSZONY PRZEZ ZAKOTWIENIE [M_F]
1.	BF/200/440	FAJKOWE	440mm	5,8	18kNm
2.	BF/200/190	PŁYTKOWE	190mm	6,5	15kNm
3.	BF/200/210	PŁYTKOWE	210mm	4,7	8kNm
4.	BF/200/240	PŁYTKOWE	240mm	6,3	13kNm
5.	BF/200/250	PŁYTKOWE	250mm	8,3	18kNm
6.	BF/250/400	PŁYTKOWE	400mm	14,1	30kNm

Uwaga dla poz. 1-4: *Beton zalewać przy wkręconych śrubach. Po wstępnym związaniu wykręcić śruby, nałożyć środek smarny na gwint, po czym ponownie wkręcić śruby w otwory.* ***Uwaga poz. 5:*** *Zakotwienie dla szpilek wystających rozstaw kotew 250x250mm/M24*

UWAGA: Zdjęcie poglądowe dla całej rodziny produktów.

info@elektriko.pl

STOPA DLA SŁUPÓW OŚWIETLENIOWYCH MONTOWANYCH NA FUNDAMENTACH SERII F/200



ZASTOSOWANIE:
Stopa ma zastosowanie w procesie produkcji wszystkich słupów parkowych i ulicznych o wysokości do 12m włącznie, a także innych konstrukcji przewidzianych do mocowania na fundamentach prefabrykowanych serii F/200.



Widok węzła mocującego stopę oraz sposób montażu z zastosowaniem zawiasu.



Podnoszenie słupa przy użyciu zawiasu.

UWAGA: Zdjęcie poglądowe dla całej rodziny produktów.

info@elektriko.pl



KONSTRUKCJA:

Stopa wytłaczana jest z blachy w kształcie czworoboku przechodzącego w ścięty cylinder. Wyposażona jest ona w uchwyty pod zawiasy ułatwiające postawienie słupa na fundamencie bez użycia dźwigu. Węzeł mocujący słup z fundamentem wraz ze śrubami montażowymi i zawiasem jest całkowicie ukryty w wytłoczonym czworoboku.

Szczegół „S"

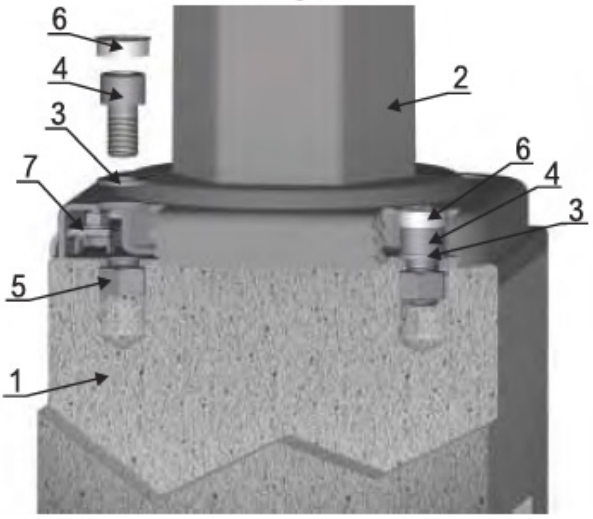

1. Fundament
2. Słup
3. Podkładka
4. Śruba
5. Nakrętka osadzona w fundamencie
6. Zaślepka
7. Zawias

ZALETY:

- Dodatkowa ochrona połączeń śrubowych przed korozją i uszkodzeniami mechanicznymi.
- Standardowy zawias dla słupów oświetleniowych do 12m wysokości oraz innych konstrukcji mocowanych na fundamencie serii F/200.
- Utrudniony dostęp do śrub mocujących dla osób postronnych.
- Ujednolicone gabaryty stopy i rozstaw śrub mocujących dla słupów parkowych i ulicznych.
- Estetyczny wygląd.

UWAGA: Zdjęcie poglądowe dla całej rodziny produktów.

info@elektriko.pl