Parco Led St 18W 2740Lm 740 Lns Antracyt

Kod Elektriko: 108385 Kod PXF Lighting: Hq003.4477.740.A000



UWAGA: Zdjęcie poglądowe dla całej rodziny produktów.

Dane techniczne:

- Moc **18W**
- Strumień świetlny lampy [lm] **2740**
- Temperatura barwowa [K] **4000 K**
- Kolor **antracyt**
- Uwagi **optyka ST**
- Waga **7.50**
- Klasa ochronności **II**
- Zgodność z normami europejskimi (CE) **TAK**
- Stopień ochrony IP **IP65**
- Stopień ochrony mechanicznej IK **IK08**

info@elektriko.pl

Nowoczesna oprawa LED przeznaczona do profesjonalnego oświetlenia alejek w parkach, otoczenia budynków, skwerów, itp. Diody LED nowej generacji emitujące światło neutralnej barwy białej. Oprawa charakteryzuje się wysoką skutecznością świetlną. Energooszczędna technologia LED pozwala na obniżenie kosztów oświetlenia przestrzeni jednostek samorządu terytorialnego. Dwa rodzaje optyki: ST - uliczna, VSM - symetryczny

Wykonanie:

korpus z odlewu aluminiowego lakierowany proszkowo RAL 7012, bez zewnętrznego radiatora, szyba ze szkła hartowanego, uszczelniona komora zasilacza. W standardzie zasilacz posiada wbudowane zabezpieczenia przepięciowe, przeciwzwarciowe oraz termiczne. Z oprawy wyprowadzony jest przewód zasilający 2x 1,5mm o długości ok. 40 cm. Oprawa dostosowana do słupa Ø60mm.

Montaż:

do słupa

Zasilanie:

220 ... 240 V

info@elektriko.pl



UWAGA: Zdjęcie poglądowe dla całej rodziny produktów.

info@elektriko.pl



UWAGA: Zdjęcie poglądowe dla całej rodziny produktów.

info@elektriko.pl

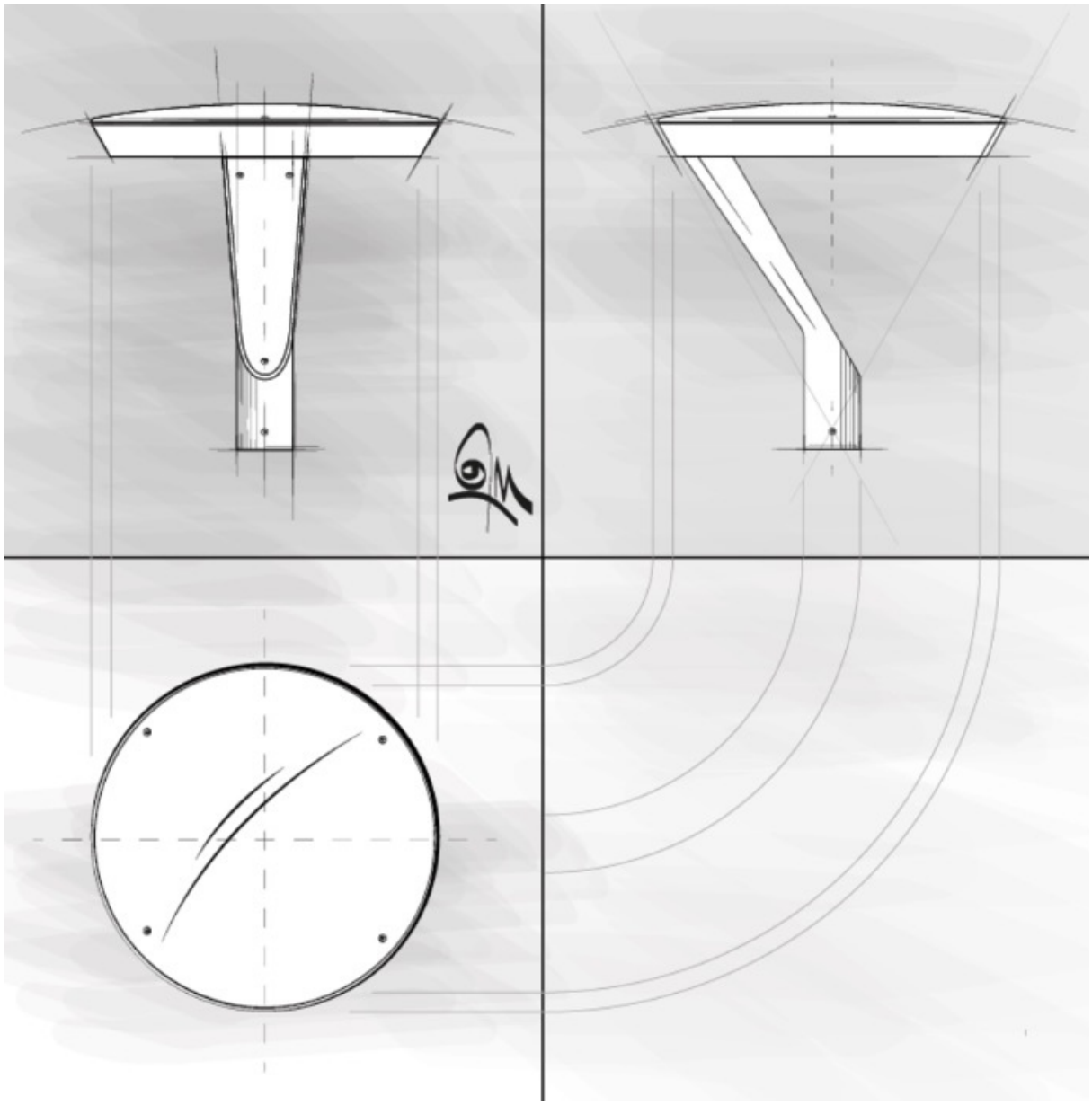

UWAGA: Zdjęcie poglądowe dla całej rodziny produktów.

info@elektriko.pl