Oprawa high-bay CRUISER 2 HE LED ED 18300lm/840 IP66 110st. szary

Kod Elektriko: 108559 Kod LUG: 090432.5L05.013



UWAGA: Zdjęcie poglądowe dla całej rodziny produktów.

Dane techniczne:

- Kąt świecenia **110°**
- Moc oprawy[W] **138**
- Strumień oprawy[lm] **18300**
- Temperatura barwowa[K] **4000**
- CRI/Ra **≥70**
- Zakres temperatury pracy[°C] **-40 ... +45**
- Oprawa o ograniczonych temperaturach powierzchni **Oprawa o ograniczonych temperaturach powierzchni**
- Deklaracja zgodności CE **Deklaracja zgodności CE**

info@elektriko.pl

- Certyfikat GOST **Certyfikat GOST**
- Klasa ochronności I **Klasa ochronności I**
- Zasilanie 220-240V 50/60Hz **Zasilanie 220-240V 50/60Hz**
- Zgodność z normami Ukrainy **Zgodność z normami Ukrainy**
- Źródło światła LED **Źródło światła LED**
- Certyfikat HACCP **Certyfikat HACCP**
- Certyfikat ENEC **Certyfikat ENEC**
- Stopień szczelności IP66 **Stopień szczelności IP66**
- Odporność na uderzenia piłką **Odporność na uderzenia piłką**
- Odporność na uderzenia IK07 **Odporność na uderzenia IK07**

Przemysłowa oprawa z nowoczesnymi źródłami światła LED.

- Laureat nagrody iF Design Award 2017
- Wysoka skuteczność >110 lm/W
- Pasywny system chłodzenia
- Nowoczesny design
- Niezawodność

Parametry

DANE MECHANICZNE

Montaż natynkowy, w suficie, przy pomocy ramki (sprzedawanej osobno), zwieszany, na łańcuszkach (na zamówienie), do zwieszania na linie, przy pomocy specjalnego uchwytu (na zamówienie)

Obudowa aluminium wtryskiwane wysokociśnieniowo

DANE ELEKTRYCZNE

Efektywność zasilacza 90%

Zasilanie 220-240V 50/60Hz

Zawiera źródło światła tak

DANE OGÓLNE

Żywotność (L80B10) 100 000 h

Informacje dodatkowe Odporność na uderzenia piłką. Możliwość zastosowania w oprawie jednego lub większej ilości zasilaczy.

Gwarancja 5 lat

Zastosowanie magazyny, centra logistyczne, obiekty przemysłowe, obiekty sportowe, zadaszenia, montaż na zewnątrz bez zadaszenia na specjalne zamówienie (rozszerzenie indeksu: .985)

info@elektriko.pl



UWAGA: Zdjęcie poglądowe dla całej rodziny produktów.

info@elektriko.pl



UWAGA: Zdjęcie poglądowe dla całej rodziny produktów.

info@elektriko.pl



UWAGA: Zdjęcie poglądowe dla całej rodziny produktów.

info@elektriko.pl



UWAGA: Zdjęcie poglądowe dla całej rodziny produktów.

info@elektriko.pl



UWAGA: Zdjęcie poglądowe dla całej rodziny produktów.

info@elektriko.pl



UWAGA: Zdjęcie poglądowe dla całej rodziny produktów.

info@elektriko.pl



UWAGA: Zdjęcie poglądowe dla całej rodziny produktów.

info@elektriko.pl



UWAGA: Zdjęcie poglądowe dla całej rodziny produktów.

info@elektriko.pl



UWAGA: Zdjęcie poglądowe dla całej rodziny produktów.

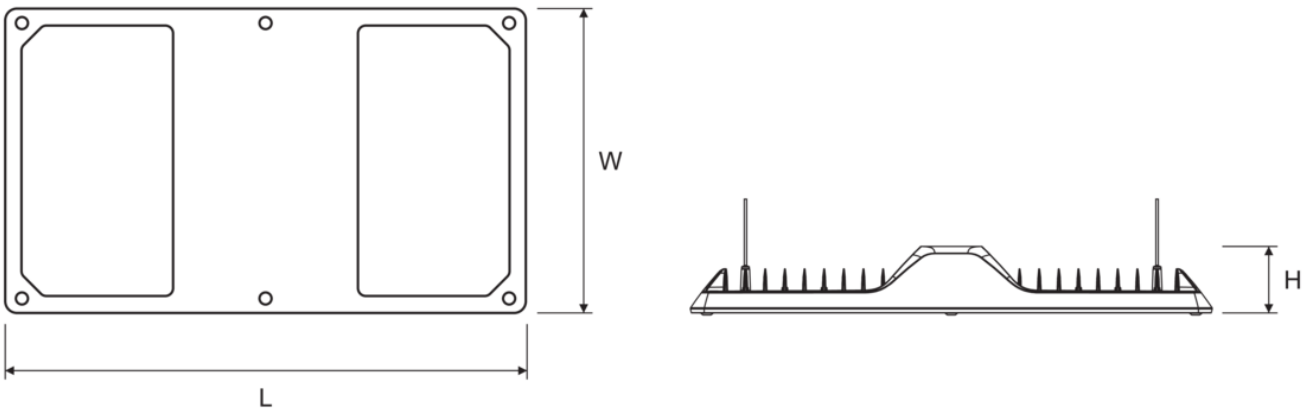

UWAGA: Zdjęcie poglądowe dla całej rodziny produktów.

info@elektriko.pl