Oprawa awaryjna ORBIT SU LED 0000-RP-3W-AT-1h-NM-TS-CW-9016

Kod Elektriko: 108729 Kod Hybryd: 0000-RP-3W-AT-1h-NM-TS-CW-9016

UWAGA: Zdjęcie poglądowe dla całej rodziny produktów.

Dane techniczne:

- Trwałość **50000h**
- Moc **3 W**
- Napięcie [V] **195V - 265**
- Stopień ochrony IP **IP54**
- Kolor **biały**
- Czas pracy na baterii **1h**
- Tryb pracy **NM - ciemny (oprawa awaryjna zasilana nieciągle)**

Oprawa awaryjna ORBIT SU

info@elektriko.pl

Zadaniem oprawy ORBIT LED jest doświetlanie dróg ewakuacyjnych.

Przy zastosowaniu soczewek ROAD PLUS, oprawa zawieszona na wysokości 3m oświetla 11m drogi ewakuacyjnej z zachowaniem wymaganego natężenia 1lx.

Dostępne mocowania: bezpośrednio na suficie.

Łatwy montaż i wymiana akumulatorów umożliwiają uniwersalne zastosowanie. Oprawy tej można użyć w obiektach użyteczności publicznej, obiektach handlowych jak i zakładach pracy.

Systemy

ST, AT, CT, CB, BU

Napięcie zasilania (AC, DC, DD)	195V - 265V AC 50-60Hz	
Napięcie zasilania (DD)	195V - 265V AC 50-60Hz 80V - 275V DC	
Napięcie zasilania (CB,BU)	195V - 265V AC 50-60Hz 170V - 275V DC	
Napięcie zasilania (BU MA)	6V - 32V DC	
Klasa ochronności	I	
Stopień ochrony	IP54	
Źródło światła	moduł LED[1]	
Moc źródła światła	2W, 3W	
Strumień światła	ROAD: 220 lm ROAD PLUS: 220 lm SIDE: 220 lm AREA: 190 lm	
Trwałość źródła światła	>50.000h	
Czas pracy awaryjnej	1h; 2h; 3h	
Typ akumulatora	Ni-Cd HT ; Ni-MH HT	
Pojemność akumulatora [Ah]	1,0Ah; 1,6Ah; 2,5Ah	
Napięcie akumulatora	4,8V	
Czas ładowania akumulatora	24h	
Temperatura otoczenia	+10°C - +40°C	
Przekrój przewodów instalacyjnych	0,5 - 2,5mm²	

Obudowa:

Materiał obudowy: tworzywo sztuczne

Kolor obudowy: biały

Inne kolory na specjalne zamówienie

info@elektriko.pl

UWAGA: Zdjęcie poglądowe dla całej rodziny produktów.

info@elektriko.pl

UWAGA: Zdjęcie poglądowe dla całej rodziny produktów.

info@elektriko.pl

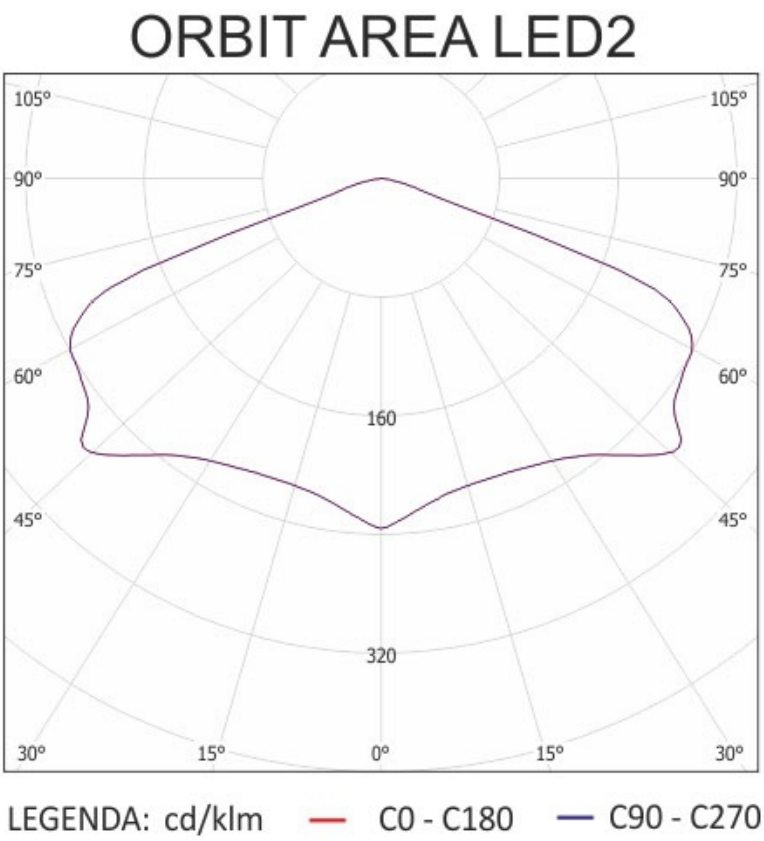

UWAGA: Zdjęcie poglądowe dla całej rodziny produktów.

info@elektriko.pl

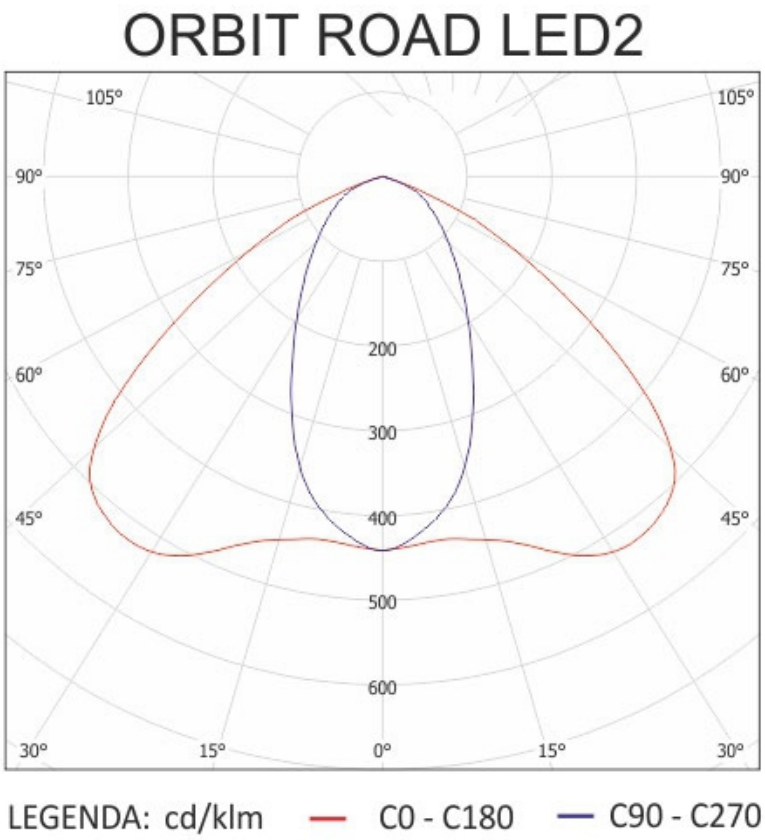

UWAGA: Zdjęcie poglądowe dla całej rodziny produktów.

info@elektriko.pl

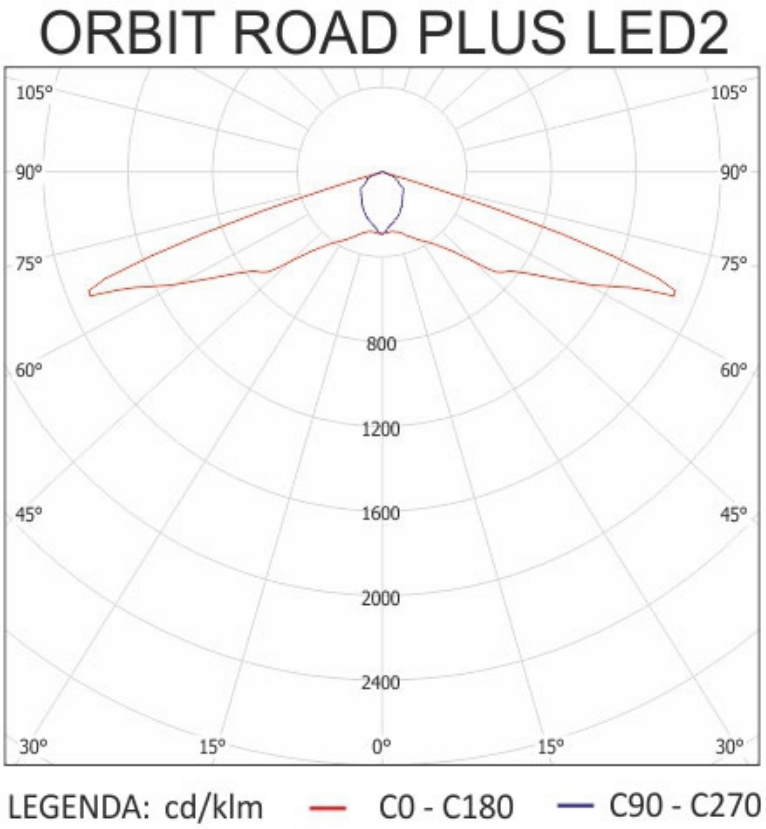

UWAGA: Zdjęcie poglądowe dla całej rodziny produktów.

info@elektriko.pl

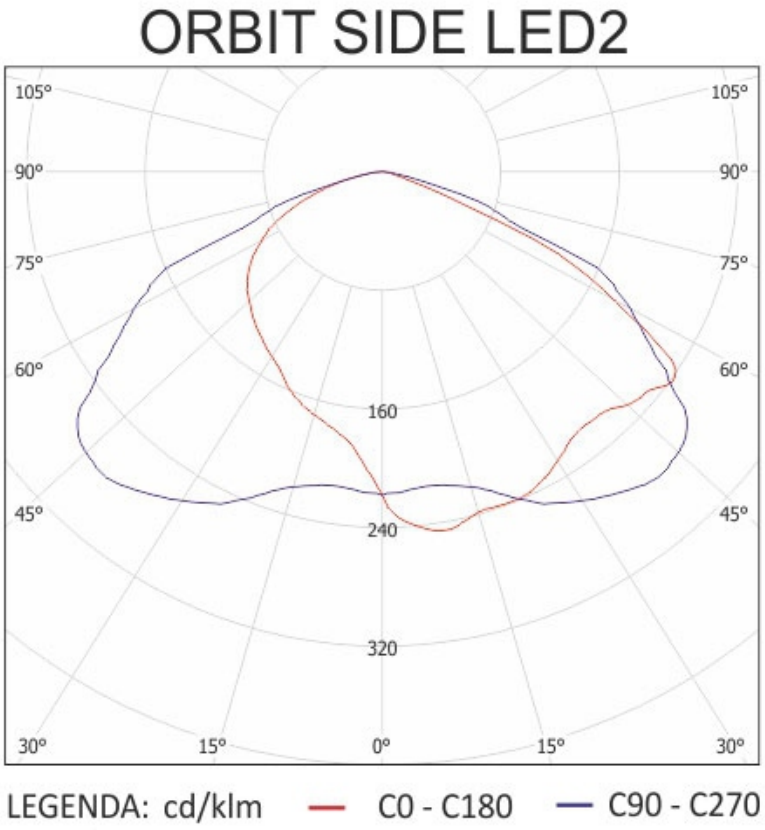

UWAGA: Zdjęcie poglądowe dla całej rodziny produktów.

info@elektriko.pl

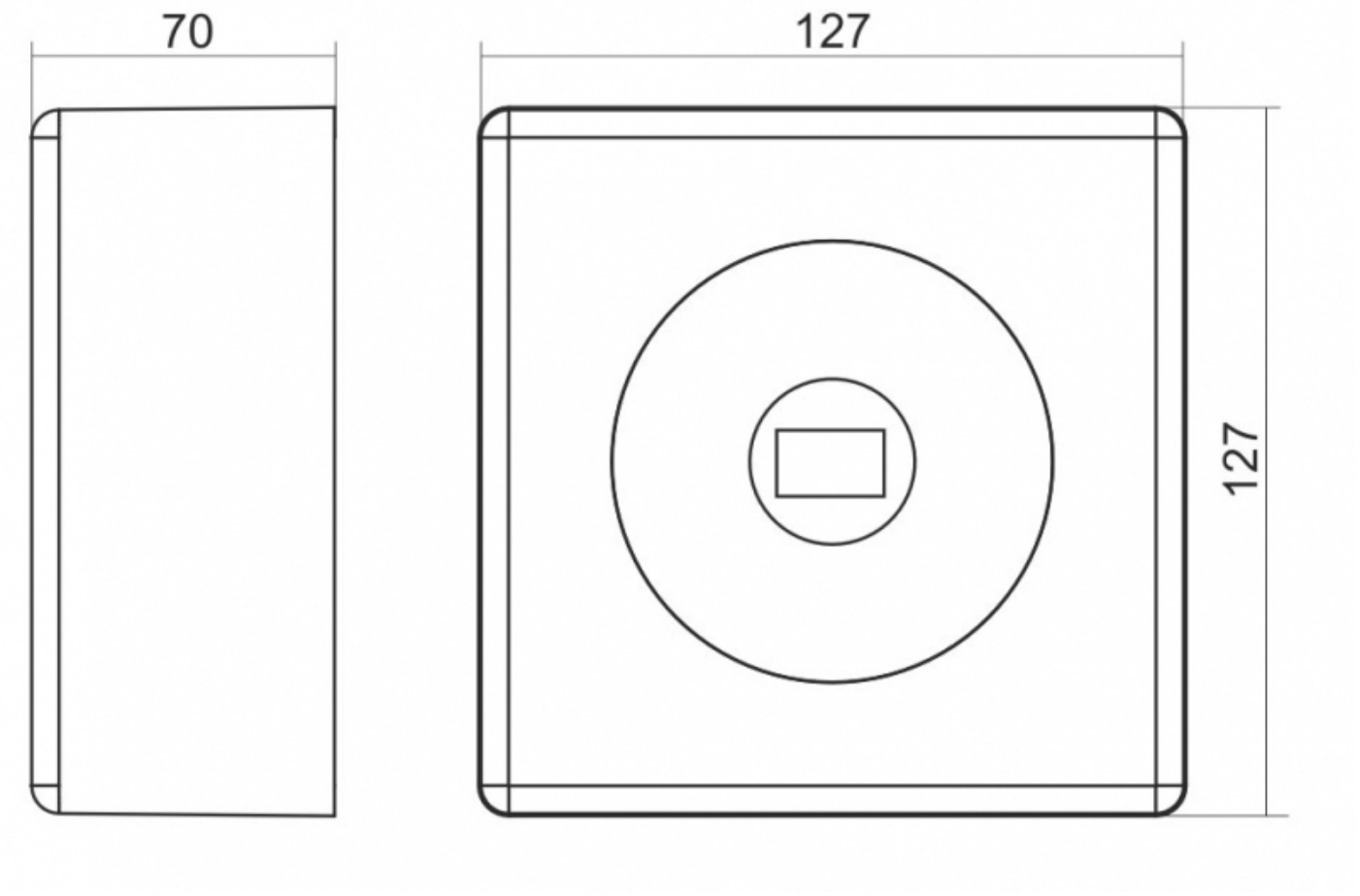

UWAGA: Zdjęcie poglądowe dla całej rodziny produktów.

info@elektriko.pl