Wysięgnik do słupów W SwAL AL-Y 2r/1,0m/15st/Fi60 mal

Kod Elektriko: 108794

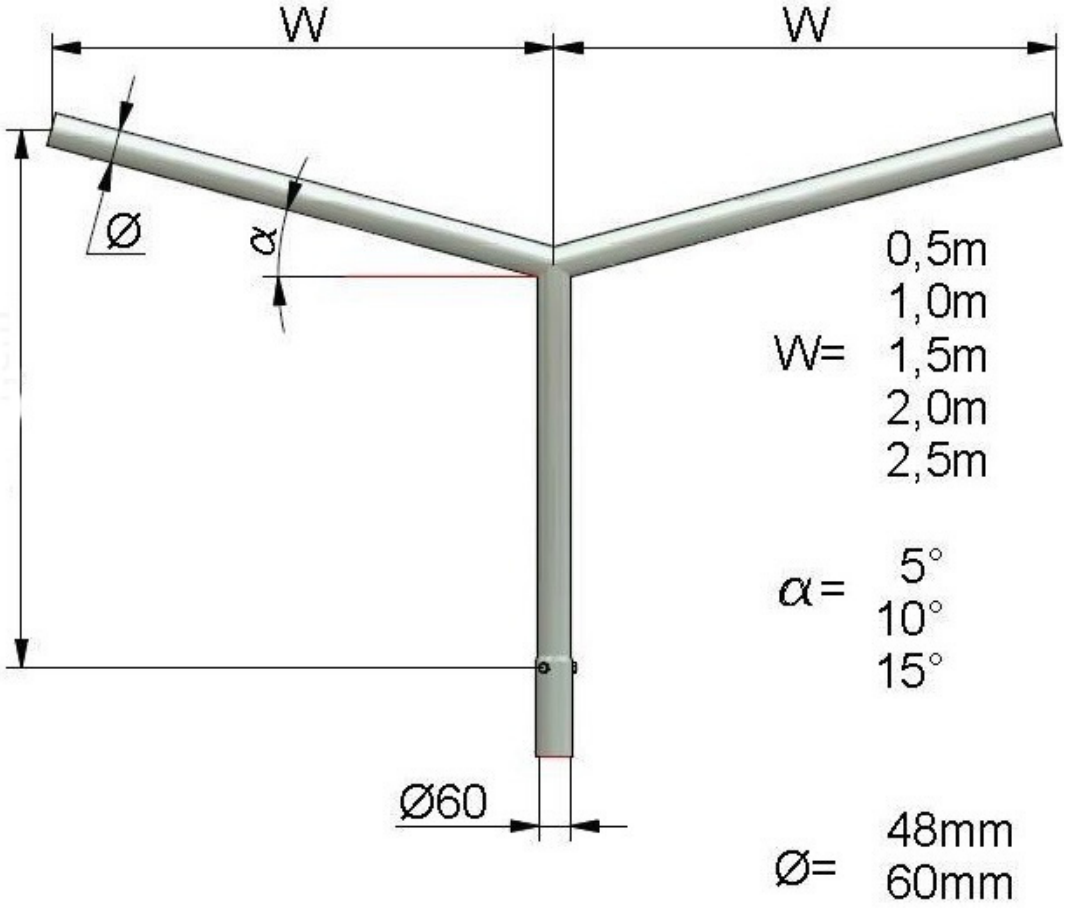

UWAGA: Zdjęcie poglądowe dla całej rodziny produktów.

Wysięgniki do słupów aluminiowych V4 2-ramienne

info@elektriko.pl