Wysięgnik alum. WM41 REG anodowany inox

Kod Elektriko: 109513 Kod Rosa: 203_06_10_PR/C45

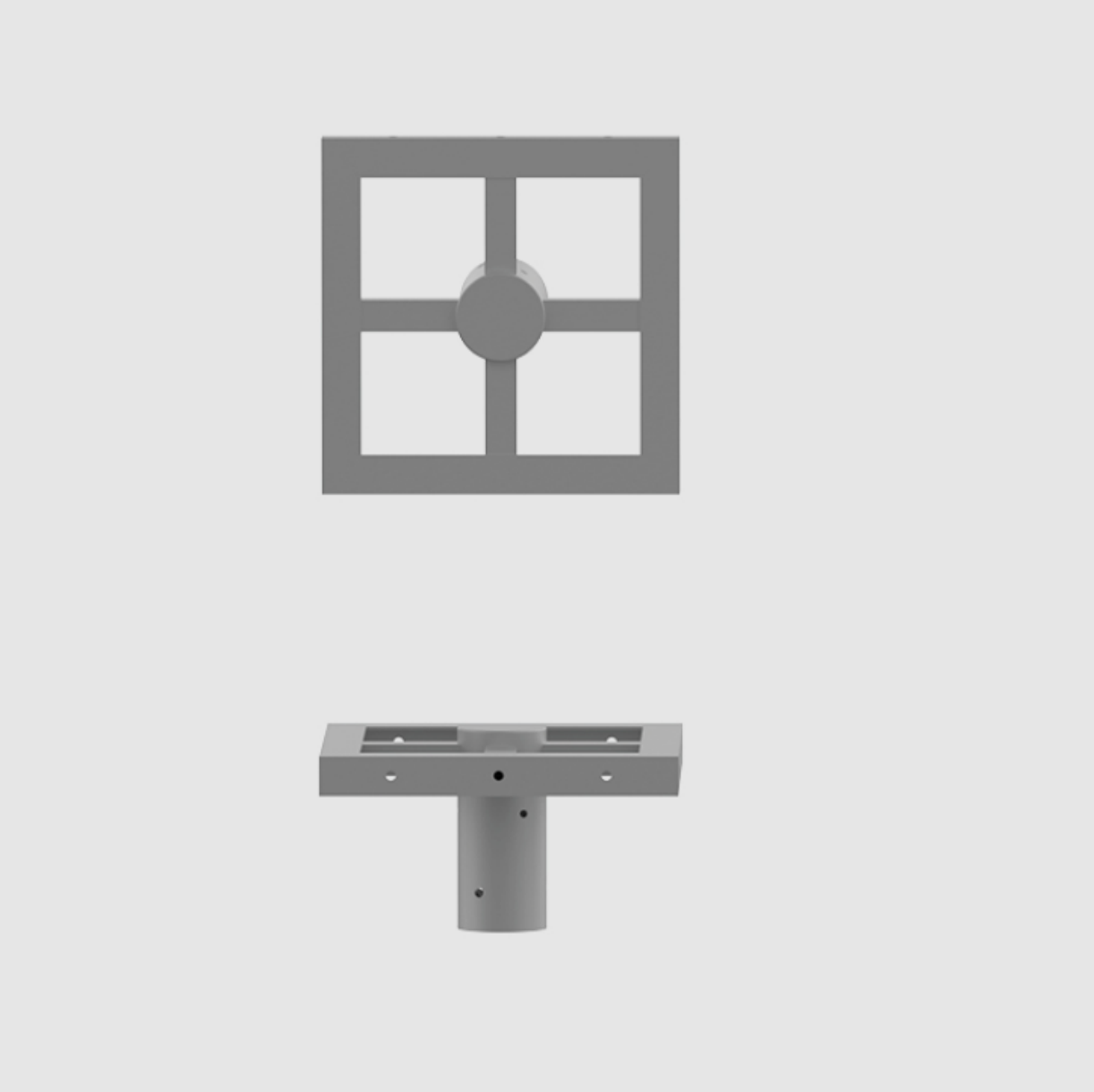

UWAGA: Zdjęcie poglądowe dla całej rodziny produktów.

Wysięgnik aluminiowy ROSA anodowany inox.

Aluminiowe konstrukcje montażowe ROSA obejmujące różne modele WN, WM i WRK. Dobierz dokładny symbol i wariant: konstrukcje różnią się układem mocowań, liczbą opraw oraz połączeniem ze słupem lub masztem.

Modele WN-1, WN-2, WN-3 i WN-21 REG są przeznaczone do naświetlaczy na słupach z zakończeniem Ø60×180 mm. WM-21 REG i WM-31 REG służą do naświetlaczy na masztach z zakończeniem Ø100×180 mm. WRK-3 i WRK-5 są układami do opraw z mocowaniem Ø60 mm, instalowanymi na masztach z zakończeniem Ø100×180 mm. Wykonania niestandardowe wymagają osobnej weryfikacji.

Wybór koloru dotyczy konkretnego wariantu anodowania. Oferta dotyczy konstrukcji montażowej; słup lub maszt i oprawy dobiera się osobno. Przed zamówieniem sprawdź obciążenie kompletnego zestawu, geometrię i zakres

info@elektriko.pl

dostawy.

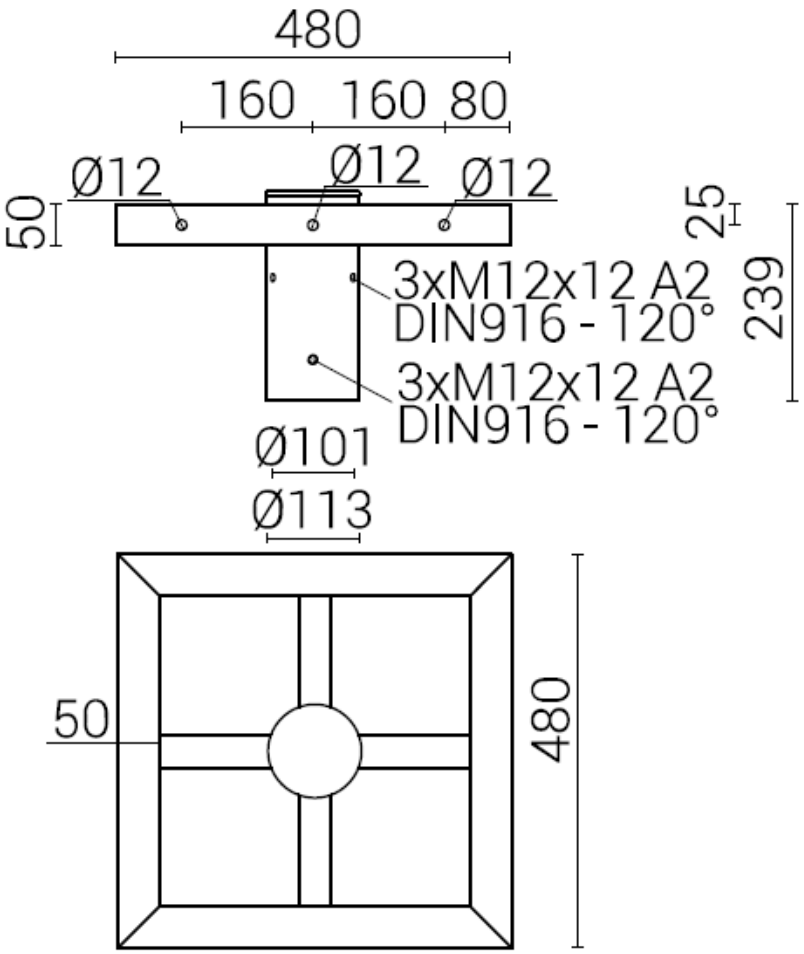

UWAGA: Zdjęcie poglądowe dla całej rodziny produktów.

info@elektriko.pl