Oprawa ewakuacyjna przeciwwybuchowa EME 2 Ex EM 12 /1R /840

Kod Elektriko: 109524 Kod Elektrometal: 403-00-186/2



UWAGA: Zdjęcie poglądowe dla całej rodziny produktów.

Dane techniczne:

- Moc **12W**
- Temperatura barwowa [K] **4000K**
- Źródło światła **LED**
- Stopień ochrony IP **IP66**
- Wymiary **408 x 240 x 90 mm**
- Waga **5.00**

Przeciwwybuchowa oprawa ewakuacyjna LED w wykonaniu awaryjnym EM do stref 2, 21 i 22.

- moc 12 W, układ LED 1R, barwa 4000 K, CRI 80,
- stopień ochrony IP66,
- wymiary 408 x 240 x 90 mm, masa ok. 5 kg,
- wewnętrzny akumulator LiFePO4,
- termin realizacji producenta: ok. 2-3 tygodnie.

Uwaga: według informacji producenta z 15.07.2026 aktywne świadectwo CNBOP dla tej wersji jest w opracowaniu. Do oprawy należy przewidzieć znak ewakuacyjny lub odpowiednie oklejenie.

Oprawa ewakuacyjna EME 2 Ex przeznaczona jest do wskazywania drogi ewakuacji w przestrzeniach zaliczonych do stref 2, 21 i 22 zagrożenia wybuchem pyłów, gazów, par i mgieł palnych. Może być stosowana m.in. w przemyśle

info@elektriko.pl

chemicznym, naftowym, petrochemicznym, gazowym oraz przy przetwórstwie materiałów sypkich.

Budowa i wykonanie

- korpus z odlewu aluminiowego,
- pokrywa z przesłoną z szyby hartowanej lub poliwęglanu,
- elementy mocujące ze stali nierdzewnej,
- wpusty kablowe M20x1,5, opcjonalnie M25,
- źródło światła LED, temperatura barwowa 4000 K, CRI 80,
- stopień ochrony IP66; IP66/67 w wersji ze szklanym kloszem,
- wymiary 408 x 240 x 90 mm, masa ok. 5 kg.

Wersja EM posiada wewnętrzny akumulator LiFePO4. Wariant LT jest przeznaczony do pracy w temperaturze do -20°C. Oprawa spełnia wymagania ATEX dla stref 2, 21 i 22 zgodnie z kartą producenta.

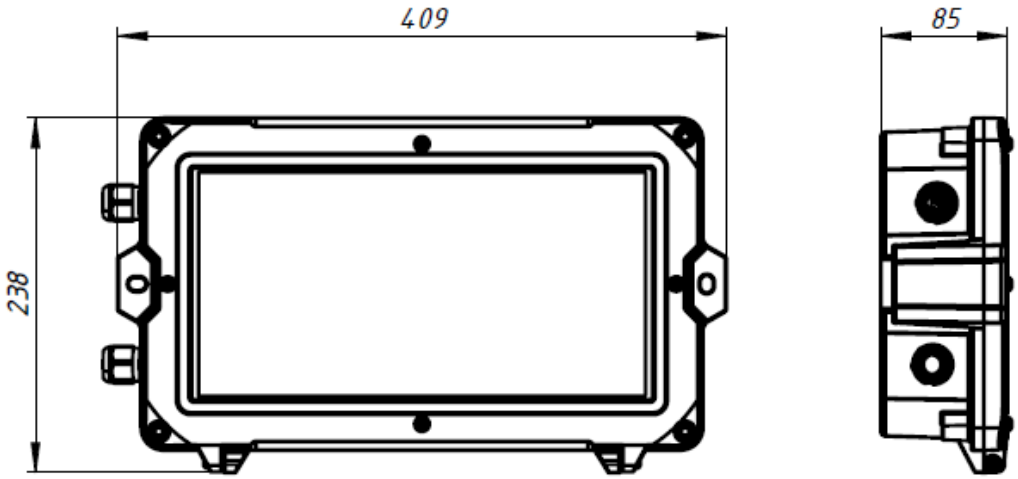

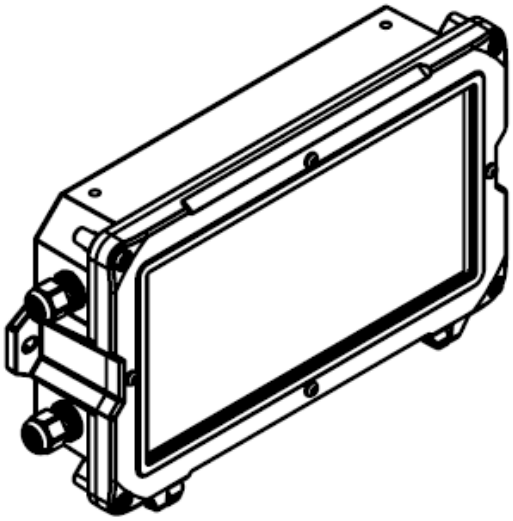

UWAGA: Zdjęcie poglądowe dla całej rodziny produktów.

info@elektriko.pl