Świetlówka specjalistyczna L 58 W/60

Kod produktu: 17782

Dane techniczne:

- Moc konstrukcji **58 W**
- Moc znamionowy **58 W**
- Barwa światła zgodna z EN 12464-1 **Czerwony**
- Barwa światła **60**
- Str. świetlny znam. w temp. otocz. 25 °C **3800 lm**
- Długość **1500.0 mm**
- Długość bez trzonka pinowego/połączenie **1500.00 mm**
- Moc konstrukcji **58 W**
- Moc znamionowy **58 W**
- Barwa światła zgodna z EN 12464-1 **Czerwony**
- Barwa światła **60**
- Str. świetlny znam. w temp. otocz. 25 °C **3800 lm**
- Długość **1500.0 mm**
- Długość bez trzonka pinowego/połączenie **1500.00 mm**
- Znamionowa skuteczność świetlna (SE) **Under clarification by authority and standardization body**
- Średnica rury **26 mm**
- Średnica **26.0 mm**
- Nominalna zawartość rtęci **3.0 mg**
- Trwałość użytkowa **18000 h**
- Trwałość **20000 h**
- Trzonek (standardowe rozwiązanie) **G13**
- Recykling **Tak**

info@elektriko.pl

- EEI – Etykieta energetyczna **-**

Korzyści ze stosowania produktu

- Idealne do ekonomicznej iluminacji i dekoracji
- Równomierne światło na całej długości lampy

Obszar zastosowań

- Zastosowania dekoracyjne
- Sklepy
- Supermarkety i domy towarowe
- Restauracje
- Hotele
- Oświetlenie akcentujące

Cechy produktu

- Średnia trwałość: 20 000 h z podgrzewaniem wstępnym - elektroniczny układ zasilający
- Ściemnialne

Instrukcja bezpieczeństwa
W przypadku zbicia lampy: www.osram.com/brokenlamp

System guarantee
Gwarancja Systemowa OSRAM + w połączeniu z elektronicznymi układami zasilającymi OSRAM

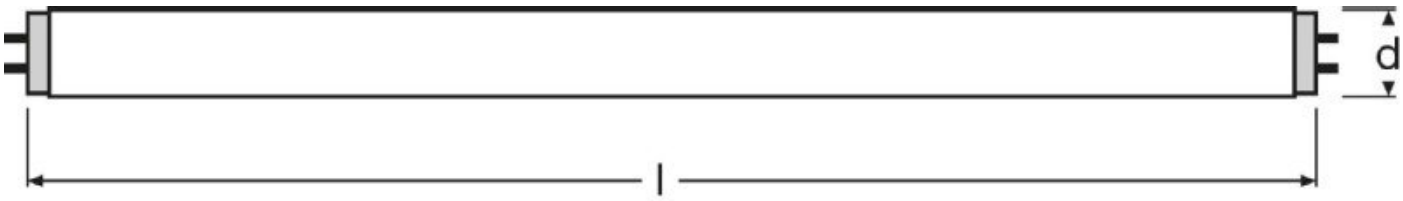

info@elektriko.pl

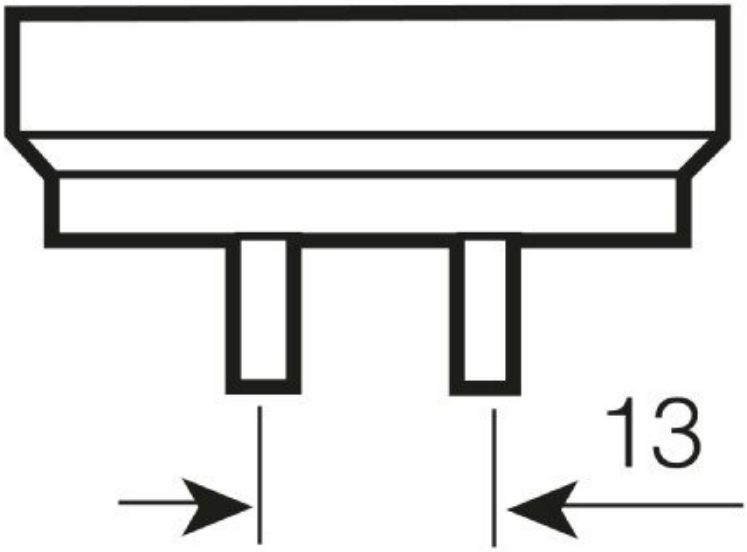

G13
IEC 7004-51
DIN 49653 T1

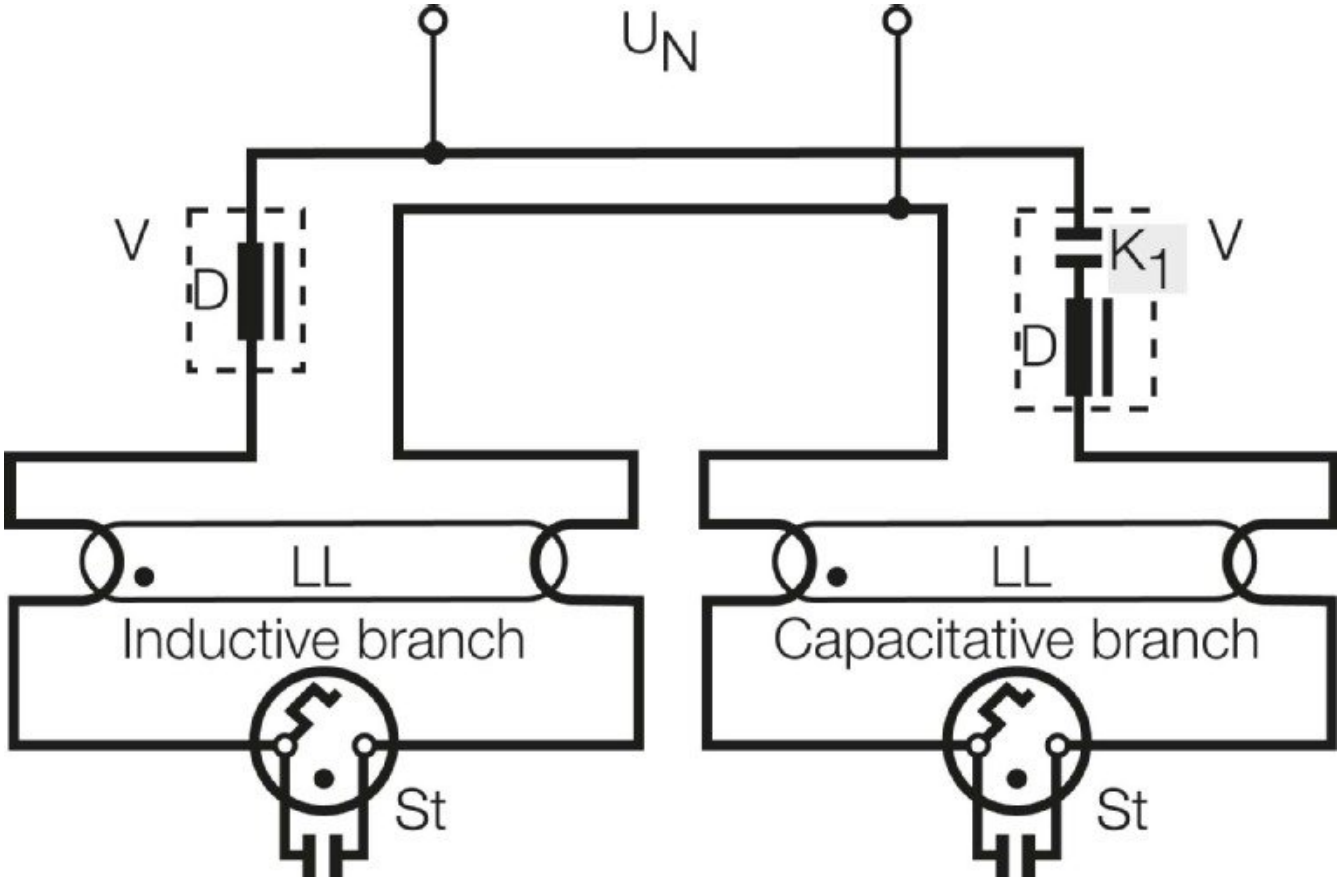

info@elektriko.pl