Plafoniera Modena Mini Led 17w 2180lm 840 Opal Biały Std

Kod Elektriko: 20099 Kod PXF Lighting: EA002.1111.840.A000 / PX3004071



UWAGA: Zdjęcie poglądowe dla całej rodziny produktów.

Dane techniczne:

- Strumień świetlny oprawy **2180 lm**
- Temperatura barwowa **4000K**
- Waga **1,30 kg**
- Moc oprawy **17 W**
- Kolor **Biały**
- Możliwość ściemniania **Nie**
- Waga **1.30**
- Klasa ochronności **I**
- Dopuszczenie montażu na powierzchniach normalnie palnych **TAK**
- Zgodność z normami europejskimi (CE) **TAK**
- Źródło światła **LED**
- Stopień ochrony IP **IP54**
- Rozsył światła **bezpośredni**

Nowoczesna plafoniera MODENA MINI stanowi rozszerzenie oferty rodziny MODENA. Wysokie walory estetyczne i ponadstandardowe parametry: odporność na warunki zewnętrzne i działanie promieni UV. Oprawa wykonana w

info@elektriko.pl

podwyższonym stopniu szczelności IP54. Wersje z modułem awaryjnym - z informacją "AW 3H". Możliwość zastosowania czujnika ruchu, czujnika światła dziennego.

W oprawie zastosowano diody LED renomowanych producentów. Wysokiej jakości zasilacz zapewnia wysoką wartość współczynnika mocy.

Wykonanie:

• wersja biała: podstawa i klosz z białego poliwęglanu PC ze stabilizacją UV chroniąca przed żółknięciem

• wersja szara: podstawa szara, klosz OPAL z poliwęglanu PC ze stabilizacją UV chroniąca przed żółknięciem

Montaż: nastropowy lub naścienny

Zasilanie: 230 V

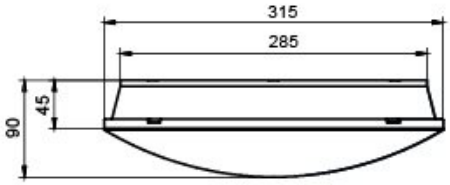

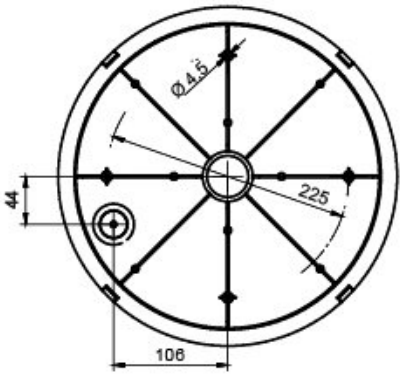

UWAGA: Zdjęcie poglądowe dla całej rodziny produktów.

info@elektriko.pl