Statecznik elektroniczny PC 1x58W/1x55W T8/TCL TEC

Kod Elektriko: 28098 Kod Tridonic: 87500150



UWAGA: Zdjęcie poglądowe dla całej rodziny produktów.

Dane techniczne:

- Ciężar jednostkowy **0,119 kg**
- Opakowanie, karton **60 pc(s).**
- Packaging, low volume **1.260 pc(s).**
- Packaging, high volume **3.780 pc(s).**
- Typ(2) **PC 1x58 T8 TEC**
- CE **CE**
- Częstotliwość zasilania **50** / **60 Hz**
- Zakres napięcia AC **206 – 254 V (rozruch lampy ≥ 198 V AC)**
- Czas do zaświecenia **≤ 1 s (2 s for 1x58 W and 2x58 W applications)**
- Typ zabezpieczenia **IP20**
- Częstotliwość pracy **> 40 kHz**
- Ochrona przed przepięciem **320 V AC, 1 h (280 V AC, 48 h for 2x58 W applications)**
- Zakres napięcia zasilania **220 – 240 V**
- Klasa skuteczności energetycznej CELMA A2
- Standardowa żywotność do 30000 godzin (w temp. ta 50 °C, wskaźnik awaryjności maks. 0,3 % na 1000 godzin)
- Duży zakres temperatury (wartości, patrz tabela)
- Ograniczone wstępne nagrzewanie lampy przez min. 5000 rozruchów bez wymiany lamp (3000 dla zastosowań 4x18 W)
- Automatyczne uruchomienie po wymianie uszkodzonych lamp
- Bezpieczne wyłączenie w przypadku awarii lampy
- Dla wersji 1x58 W i 2x58 bezpieczne wyłączenie przy końcu życia świetlówki
- Zacisk wtykowy do szybkiego automatycznego i manualnego podłączania przewodów
- Zabezpieczenie temperaturowe wg EN 61347-2-3 C5e

info@elektriko.pl

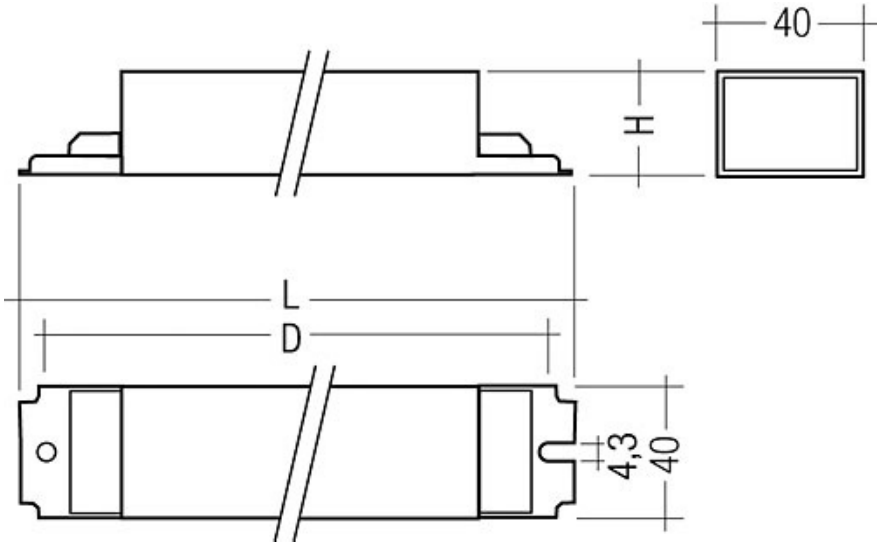

UWAGA: Zdjęcie poglądowe dla całej rodziny produktów.

info@elektriko.pl