Bari Eco Dln Zawieszenie Biały 1500mm

Kod Elektriko: 38760 Kod PXF Lighting: FS005.11.1500 / Px1494208



UWAGA: Zdjęcie poglądowe dla całej rodziny produktów.

Dane techniczne:

- Waga **0.31**

Standardowa długość zwieszeń maksymalnie 1,5m

Zawieszenie linkowe Bari

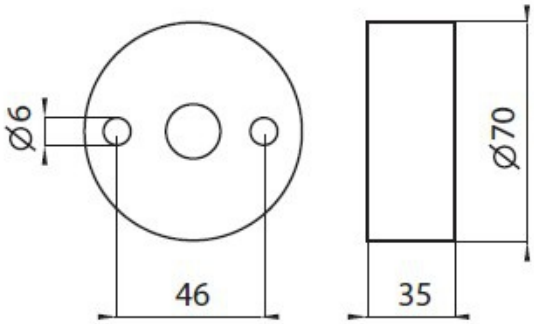

UWAGA: Zdjęcie poglądowe dla całej rodziny produktów.

info@elektriko.pl