Naświetlacz LED Pixel 35W 4475lm 4000K ST

Kod Elektriko: 52264 Kod PXF Lighting: CI237643.104



UWAGA: Zdjęcie poglądowe dla całej rodziny produktów.

Dane techniczne:

- Moc **35W**
- Źródło światła **LED 4475lm 4000K**
- Waga **5.66**
- Klasa ochronności **II**
- Dopuszczenie montażu na powierzchniach normalnie palnych **TAK**
- Zgodność z normami europejskimi (CE) **TAK**
- Źródło światła **LED**
- Stopień ochrony IP **IP66**
- Stopień ochrony mechanicznej IK **IK10**
- Źródło światła w komplecie **TAK**
- Rozsył światła **bezpośredni**

Naświetlacz zewnętrzny LED o nowoczesnym i eleganckim kształcie. Zaprojektowany pod najnowsze moduły ledowe o wysokiej wydajności. Idealny do oświetlenia fasad, ogrodów, centrów handlowych. Doskonale nadaje się również do oświetlenia ulic, parków i placów.

info@elektriko.pl

Wykonanie: : korpus i ramka z odlewu aluminium ze żłobieniami ułatwiającymi odprowadzanie ciepła. Malowane lakierem proszkowym termoutwardzalnym. Szyba hartowana 4 mm

Montaż: naścienny, do podłoża, uchwyt mocujący ze stali nierdzewnej w komplecie

Zasilanie: 230V

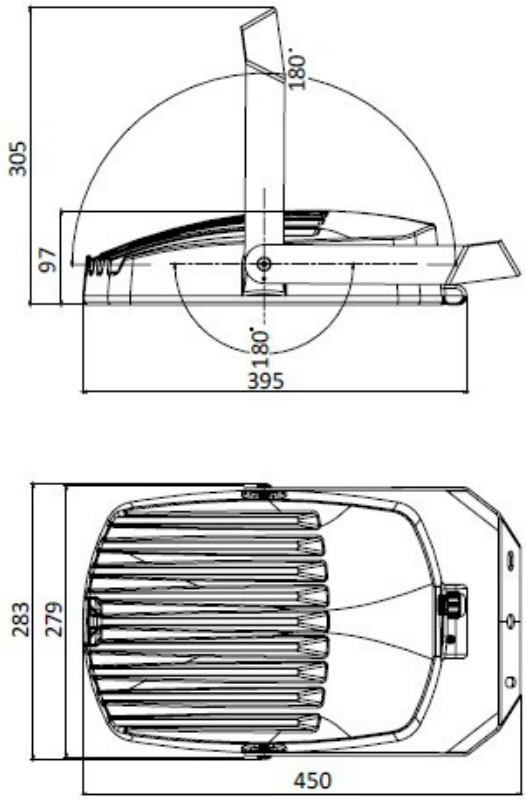

UWAGA: Zdjęcie poglądowe dla całej rodziny produktów.

info@elektriko.pl