Profil aluminiowy INTERIOR 2.0m prz

Kod Elektriko: 52631

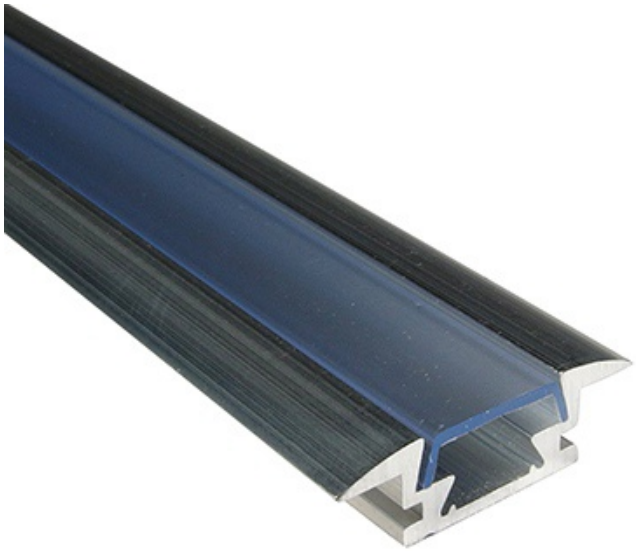

Dane techniczne:

- Rodzaj powierzchni **aluminium surowe**
- Sposób montażu **napowierzchniowy**
- Kolor **srebrny**

profil aluminiowy wpuszczany INTERIOR; aluminium surowe;

Profil aluminiowy INTERIOR

- Długość: 2000mm
- Szerokość: 25mm
- Wysokość: 8mm
- Elementy dodatkowe: zatyczki końcowe
- Materiał: aluminium anodowane
- Kolor: srebrny
- Klosz: przeźroczysty
- Opis dodatkowy: montaż podtynkowy za pomocą kleju

info@elektriko.pl

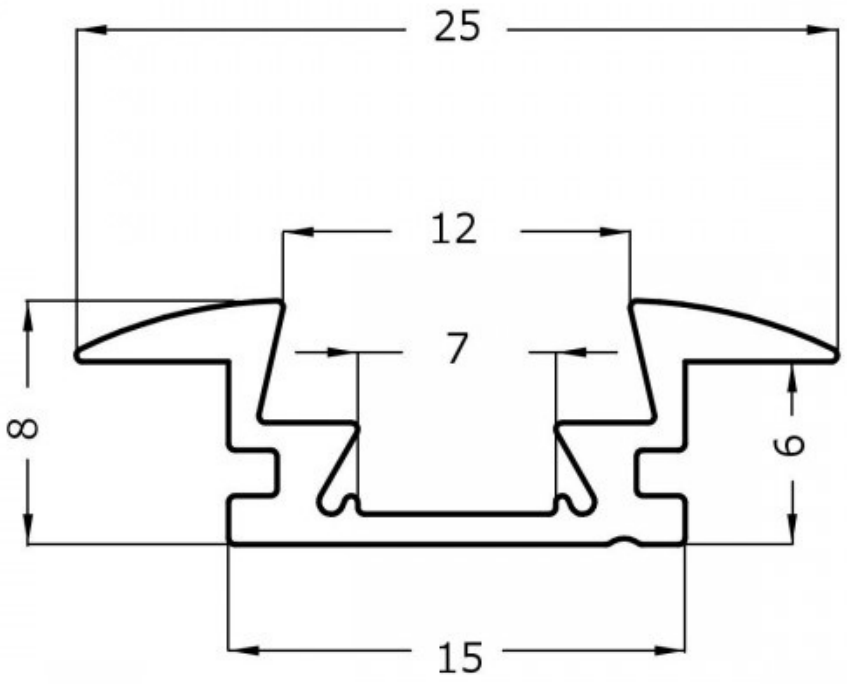

info@elektriko.pl