Sufitowa oprawa punktowa SEIDY CT-DTL50-B

Kod Elektriko: 5780 Kod Kanlux: 18289



Dane techniczne:

- Kolor **czarny**
- Ilość w opakowaniu podzbiorczym / zbiorczym **1/-/50**
- Maksymalna moc źródła światła **50W**
- Waga **0.10**
- Napięcie zasilania **12V**
- Klasa ochronności **III**
- Ilość w opakowaniu podzbiorczym / zbiorczym **1/-/50**
- Zgodność z normami europejskimi (CE) **TAK**
- Źródło światła **żarówka halogenowa MR-16**
- Sposób montażu **do wbudowania od dołu w podłoże stałe**
- Stopień ochrony IP **IP20**
- Zastosowanie **wewnątrz**
- Zakres regulacji w pionie **30°**
- Minimalna odległość od oświetlanego obiektu **0,5m**
- Przyłącze **przewód o długości 12cm**
- Trzonek **Gx5,3**

info@elektriko.pl

- obudowa: aluminium szczotkowane

Sufitowe oprawy punktowe z tej rodziny charakteryzują się niezwykłą trwałością i jakością wykonania, a także ciekawym designem i oryginalną fakturą. SEIDY CT-DTO dostępne są w kolorze aluminium oraz czarnym, co sprawia, że doskonale będą się one prezentować w każdym nowoczesnym wnętrzu.

Nowe oprawy świetnie sprawdzą się, jako oświetlenie pomocnicze zarówno w domach, jak i restauracjach czy hotelach, a także wszędzie tam gdzie chcemy zaakcentować ciekawą aranżację pomieszczenia oraz nadać mu wyjątkowy i niepowtarzalny wygląd.

Cechy produktów:

- zasilanie: 12 V
- moc odpowiednio: 2 x max 50 W dla SEIDY CT-DTO250-AL, SEIDY CT-DTO250-B oraz 3 max 50 W dla SEIDY CT-DTO350-AL, SEIDY CT-DTO350-B
- trzonek: Gx5,3
- obudowa: szczotkowane aluminium
- regulacja wertykalna 30°
- trzecia klasa ochronności przed porażeniem elektrycznym
- deklaracja CE

info@elektriko.pl



info@elektriko.pl



info@elektriko.pl

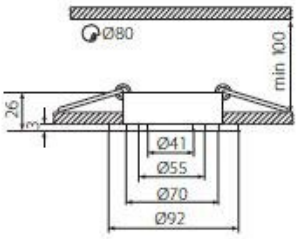

SEIDY CT-DTO50

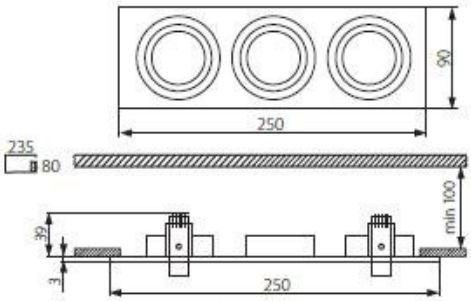

SEIDY CT-DTL350

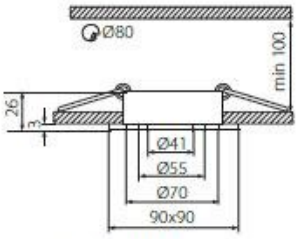

SEIDY CT-DTL50

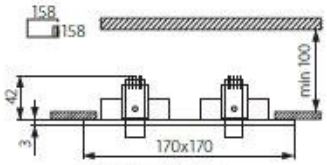

SEIDY CT-DTL450

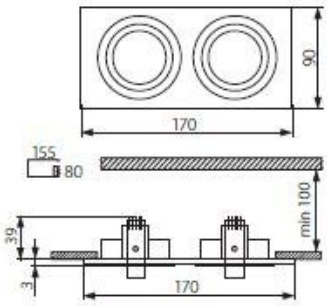

SEIDY CT-DTL250

info@elektriko.pl



info@elektriko.pl

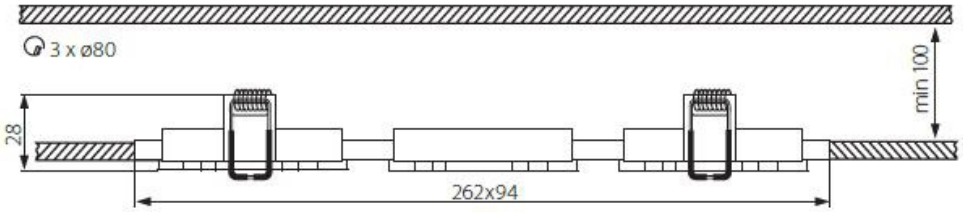

SEIDY CT-DTO350

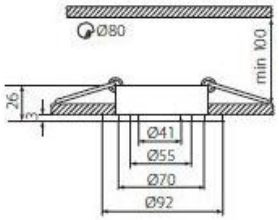

SEIDY CT-DTO50

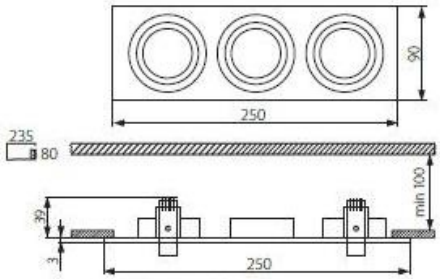

SEIDY CT-DTL350

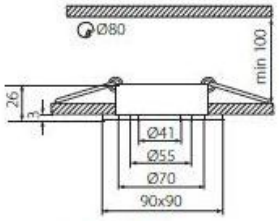

SEIDY CT-DTL50

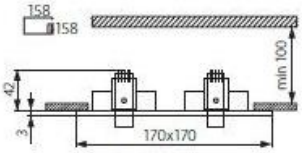

SEIDY CT-DTL450

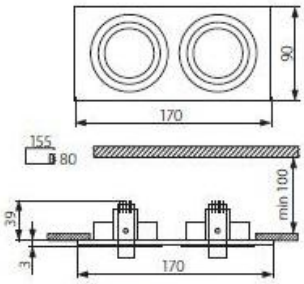

SEIDY CT-DTL250

info@elektriko.pl