Lampa uliczna LED G3 2-110W – 3500K – 5300K

Kod Elektriko: 70744



UWAGA: Zdjęcie poglądowe dla całej rodziny produktów.

Dane techniczne:

- Moc **115W**
- Strumień świetlny lampy [lm] **12912lm**
- Ilość diod **48**

Nowoczesne oprawy Nled zapewniają zoptymalizowaną wydajność fotometryczną przy niskich kosztach inwestycyjnych. Jest to idealna oprawa do poprawy poziomów natężenia oświetlenia w miastach, przy jednoczesnym oszczędzaniu energii. Oprawa wykonana z odlewu aluminiowego. Układ optyczny wykonany w postaci modułowej z zastosowaniem najnowszej diody LED firmy CREE, OSRAM. Neoprenowa uszczelka zapewnia szczelność oprawy na poziomie IP66, a szyba o wysokim stopniu czystości i odporności na uderzenia IK10 co zapewnia wieloletnie użytkowanie.

Dzięki wymiennym modułom idealnie dostosowuje się do wymagań oświetleniowych zarówno dla ciągów pieszych jak dróg głównych.

OPCJE

• regulacja prądu w zakresie 350mA-1050mA

• możliwość dostosowania mocy i strumienia świetlnego optymalnie do projektu

• autonomiczne, kalendarzowe sterowanie mocą (Astro DIM)

• możliwość zdalnej kontroli i monitoringu (DALI)

• krokowa, zdalna lub autonomiczna regulacja mocy (Step DIM)

• możliwość sterowania mocą poprzez dodatkowy przewód fazowy (SD)

• współpraca z czujnikami oświetlenia

info@elektriko.pl

• zabezpieczenie przed przepięciami do 10kV

• zabezpieczenia przeciwzwarciowe, przeciążeniowe oraz termiczne

• regulowany uchwyt montażowy od -90° do +90°

ŁATWA I BEZPIECZNA KONSERWACJA

• beznarzędziowe czynności konserwacyjne

• zabezpieczenie pokrywy przed zamknięciem podczas konserwacji

• modułowa wymiana panelu LED

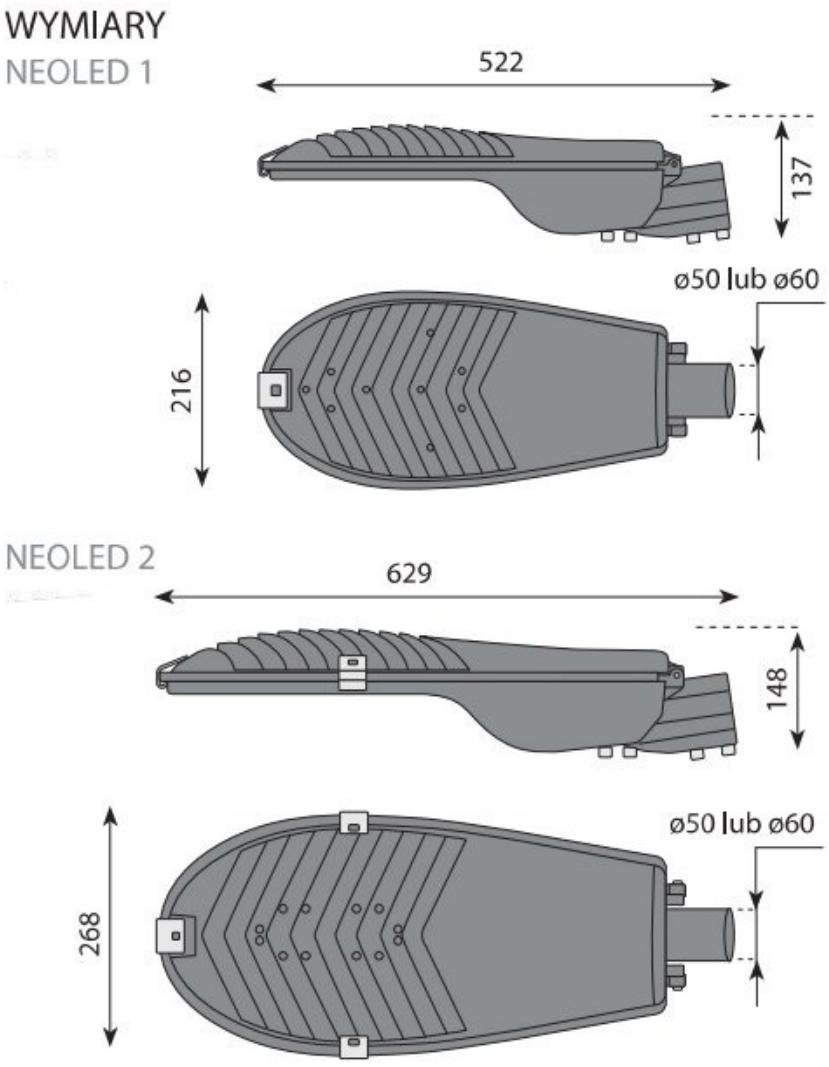

UWAGA: Zdjęcie poglądowe dla całej rodziny produktów.

info@elektriko.pl

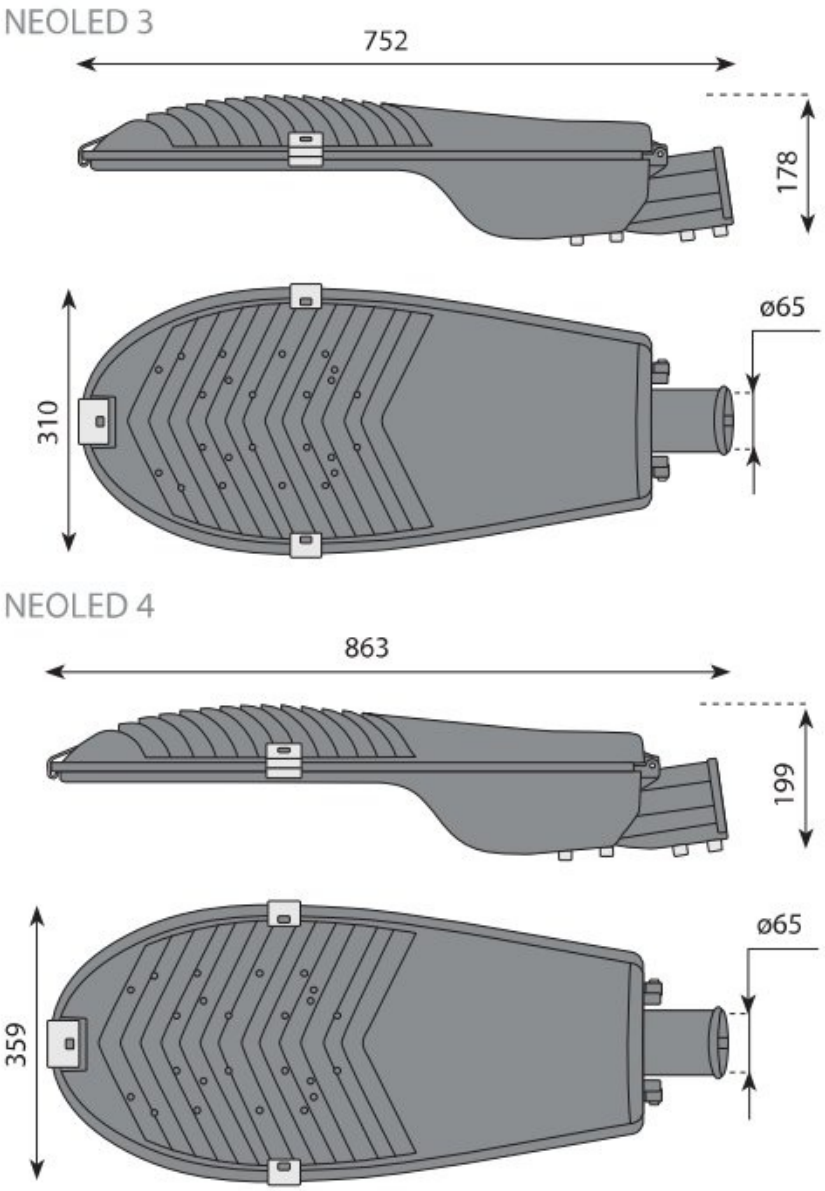

UWAGA: Zdjęcie poglądowe dla całej rodziny produktów.

info@elektriko.pl