Żarówka AR111 GU10 SOFT, 120°

Kod Elektriko: 83893 Kod Brilum: ZL-AG4129-00



Dane techniczne:

- Moc **9W**
- Trzonek **GU10**
- Strumień świetlny lampy [lm] **700 lm**
- Temperatura barwowa [K] **4000K**
- Napięcie [V] **220-240V**
- Kąt świecenia **120°**
- Moc **9W**
- Trzonek **GU10**
- Napięcie [V] **220 ÷ 240V AC**
- Współczynnik oddawania barw [Ra] **≥80**

- zamiennik: tradycyjnej halogenowej żarówki typu AR-111 z trzonkiem GU10
- pobór mocy: 9W
- energooszczędność: 85%
- zasilanie: napięciem sieciowym 230V; 50/60Hz
- element emitujący światło: diody LED typu SMD
- klosz: soczewkowy, ryflowany, z polimetakrylanu metylu (PMMA)
- obudowa: z poliwęglanu (PC), srebrna
- ekologia: nie zawiera rtęci, niska emisja CO_2, produkcja w oparciu o normy RoHS
- zastosowanie: oświetlenie wnętrz - do oświetlenia punktowego w pomieszczeniach mieszkalnych, sklepach, księgarniach, hotelach, a także do tworzenia akcentów świetlnych przy oświetlaniu eksponatów w muzeach, galeriach sztuki czy produktów na wystawach sklepowych

info@elektriko.pl

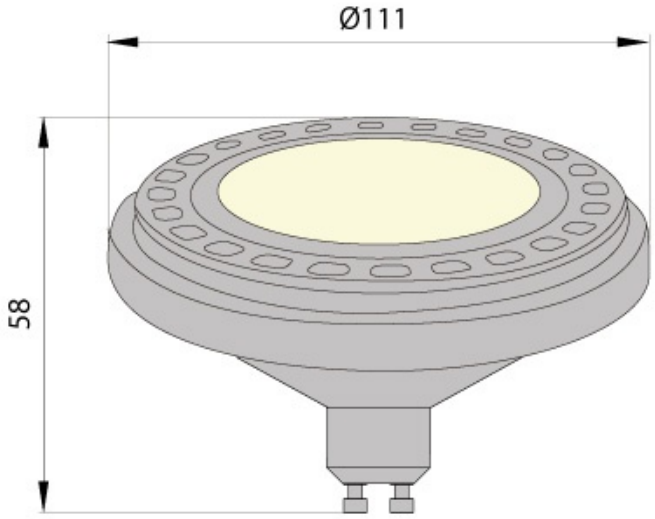

info@elektriko.pl