Kosz zbrojeniowy Z-0A

Kod Elektriko: 85500

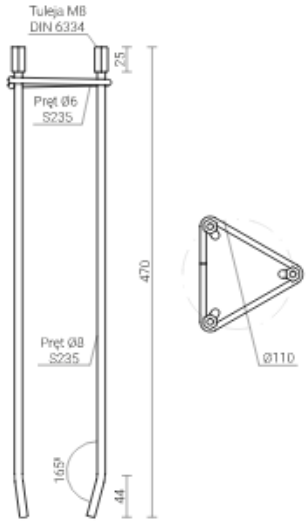

Dane techniczne:

- Masa produktu **0,7kg**
- Model **Z-0A**
- Waga **0.70**

Przeznaczenie: do montażu słupków typu SAP

Kosze zbrojeniowe ROSA służą do wykonania fundamentu w miejscu instalacji słupa. Typ kosza i połączenie z konstrukcją dobiera się według dokładnego oznaczenia i dokumentacji posadowienia; kosz nie jest gotowym fundamentem betonowym.

Wykonania Z-0 i Z-0A mają tuleje śrubowe; większe typy Z stosują końce śrubowe. Sposób zabezpieczenia antykorozyjnego i elementy złączne należy sprawdzić dla konkretnego typu. Nie wszystkie warianty mają identyczne wykonanie połączenia.

Przed zamówieniem porównaj wysokość kosza, rozstaw mocowań i zgodność ze słupem. Przykładowo Z-52 ma wysokość 1250 mm, rozstaw 200 mm i masę netto 7,5 kg; jest przeznaczony do SAL PROF DECOR LED oraz kompletu elementów złącznych 4008.

info@elektriko.pl