Złącze słupowe TB-11

Kod Elektriko: 86031



Dane techniczne:

- Typ złącza **TB-11**
- Klasa ochronności **II**
- Stopień ochrony IP **IP54**
- Waga **0.71**

Złącza słupowe przeznaczone są do połączeń kabli zasilających w słupach oświetleniowych oraz zabezpieczenia

elektrycznego zabudowanych na nich opraw. Zastosowane rozwiązania konstrukcyjne pozwalają na łatwy i szybki montaż kabli. Do zabezpieczenia obwodu elektrycznego lampy zastosowano małogabarytowe wkładki topikowe.

Przed montażem sprawdź gabaryt wnęki, ilość wolnego miejsca, liczbę kabli i zgodny sposób mocowania złącza. Sama średnica wewnętrzna słupa nie potwierdza zgodności z każdym wykonaniem. Modele TB-1/TB-11 mają jedno gniazdo bezpiecznikowe, a TB-2/TB-12 dwa; dobierz je do zabezpieczanych obwodów i parametrów kabli.

info@elektriko.pl

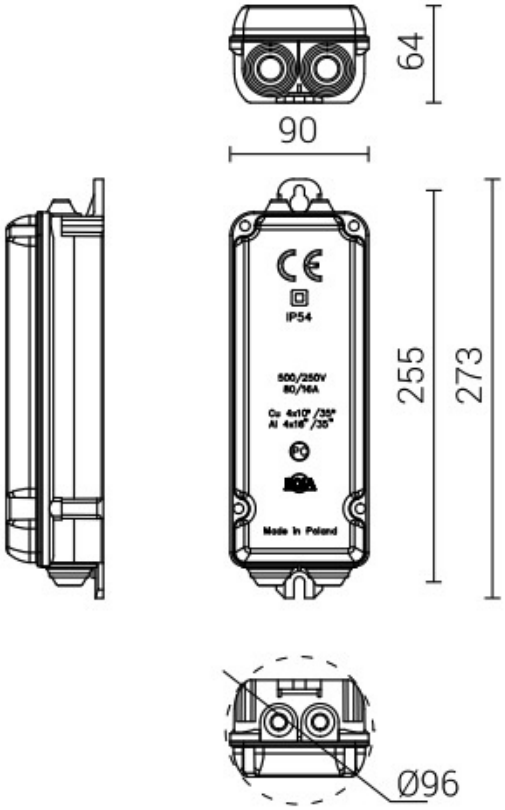

info@elektriko.pl