Oprawa downlight Bari Dl Led 195 29w 3170lm 830 Rf Biały Std

Kod Elektriko: 91108 Kod PXF Lighting: DG005.1166.830.A000 / PX4089499



UWAGA: Zdjęcie poglądowe dla całej rodziny produktów.

Dane techniczne:

- Strumień świetlny oprawy **3170 lm**
- Temperatura barwowa **3000K**
- Waga **1,20 kg**
- Moc oprawy **29 W**
- Kąt rozsyłu **55 °**
- Stopień ochrony (IP) **IP44**
- Rodzaj montażu **Wbudowany**
- Materiał obudowy **Aluminium odlewane ciśnieniowo**
- Materiał klosza **Szkło przezroczyste**
- Odbłyśnik **Wysoki połysk**
- Źródło światła **LED**
- Liczba źródeł światła **1**
- Napięcie znamionowe **230 V**
- Rodzaj LED **COB**
- Zawiera źródło światła **Tak**
- Kolor **Biały**

info@elektriko.pl

- Zakres temperatur pracy **0 ... 35 °C**
- Barwa światła **Biała**
- Wskaźnik oddawania barw **84**
- Klasa oprawy **I**
- Rozsył światła **DI**
- Degradacja diod LED **B10**
- Spadek strumienia świetlnego w czasie **L90**
- Żywotność diod LED **> 60000 h**
- MacAdam **SDCM 3**
- LLMF - poziom strumienia początkowego po czasie 60 000h **91 %**
- Klasa ochronności **I**
- CE **Tak**
- Klasa energetyczna **A++**

Nowoczesna i wszechstronna oprawa typu downlight o wysokich parametrach świetlnych oparta na module LED. Zastosowanie: pomieszczenia biurowe, hotele, restauracje, korytarze, galerie handlowe.

Wykonanie: Korpus z aluminium malowany elektrostatycznie (w standardzie kolor biały), szyba przezroczysta ze szkła hartowanego, odbłyśnik fasetowany z polerowanego aluminium

Montaż: Do wpuszczenia w sufit podwieszany i G/K

Zastosowanie: korytarze,sale konferencyjne,poczekalnie, recepcje

Kategoria oprawy: oprawa typu downlight

Zasilanie: 230 V

	H	F	G	D	E
PX4089401	110	135	79	118	120
PX4089429	110	135	79	118	120
PX4089408	110	135	79	118	120
PX4089436	110	135	79	118	120
PX4089415	120	160	95	144	130
PX4089443	120	160	95	144	130
PX4089422	120	160	95	144	130
PX4089450	120	160	95	144	130
PX4089457	105	155	113	105	115
PX4089471	105	155	113	105	115
PX4089464	105	155	113	105	115
PX4089478	105	155	113	105	115
PX4089485	110	155	150	175	120
PX4089506	110	155	150	175	120
PX4089492	110	195	150	175	120
PX4089513	110	195	150	175	120
PX4089499	110	195	150	175	120
PX4089520	110	195	150	175	120
PX4089527	110	230	185	212	120
PX4089548	110	230	185	212	120
PX4089534	110	230	185	212	120
PX4089555	110	230	185	212	120
PX4089541	110	230	185	212	120
PX4089562	110	230	185	212	120

H - Wysokość / głębokość
F - Średnica zewnętrzna
G - Średnica wewnętrzna

info@elektriko.pl

D - Szerokość wbudowania
E - Głębokość wbudowania



UWAGA: Zdjęcie poglądowe dla całej rodziny produktów.

info@elektriko.pl



UWAGA: Zdjęcie poglądowe dla całej rodziny produktów.

info@elektriko.pl



UWAGA: Zdjęcie poglądowe dla całej rodziny produktów.

info@elektriko.pl

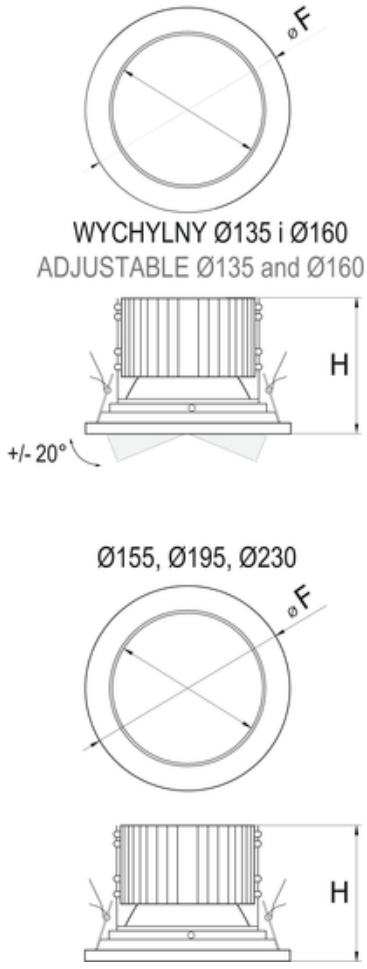

UWAGA: Zdjęcie poglądowe dla całej rodziny produktów.

info@elektriko.pl