Stalowy wysięgnik Oc Kcc S 0,5/1,5/5 Fi60

Kod Elektriko: 92338



UWAGA: Zdjęcie poglądowe dla całej rodziny produktów.

Dane techniczne:

- Wysokość wysięgnika **0,5m**
- Wysięg wysięgnika **1,5m**

Stalowe wysięgniki VLM do montażu opraw oświetleniowych. Rodzina obejmuje wykonania o różnych typach i geometrii; oznaczenie wariantu należy odczytywać jako całość.

Jak odczytać oznaczenie?

Element symbolu	Znaczenie
OC, KC lub KCC	Typ konstrukcji wysięgnika
S / D / T / Q	Liczba ramion: jedno / dwa / trzy / cztery
H	Wysokość wysięgnika
W	Wysięg ramienia
α	Kąt nachylenia ramienia

Przykładowo zapis OC S 1/1,5/5 oznacza typ OC, jedno ramię, wysokość H = 1 m, wysięg W = 1,5 m i kąt nachylenia 5°. Rozstaw kątowy kilku ramion jest osobnym parametrem.

Dobierz wysięgnik do konkretnego słupa oraz oprawy. Masy, średnic mocowania i dopuszczalnego obciążenia nie należy wyznaczać wyłącznie z liczby ramion lub podobieństwa symbolu.

info@elektriko.pl

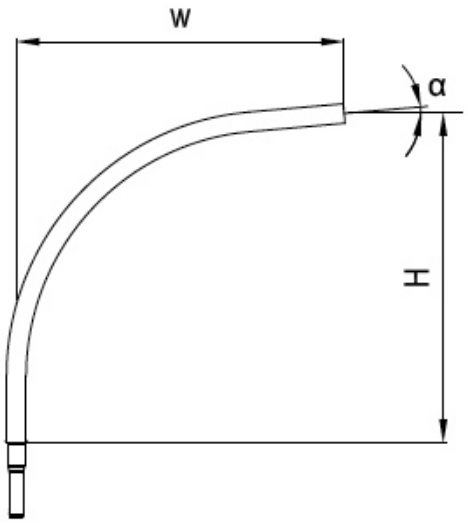

UWAGA: Zdjęcie poglądowe dla całej rodziny produktów.

	Wysokość Height	Wysięg Outreach	Ilość ramion No. of arms	Kąt nachylenia Angle (α)	Kąt między ramionami Angle between arms (α1)
OC	1 m - 2 m	1 m - 2 m	1 - 4	5° - 15°	30°; 45°; 60°; 90°; 120°; 180°
OC KC	0,3 m - 2 m	0,3 m - 2 m			
OC KCC					

UWAGA: Zdjęcie poglądowe dla całej rodziny produktów.

info@elektriko.pl