Wysięgnik stalowy 1-ramienny 1M W20/0,2/1/1-60/10

Kod Elektriko: 96330

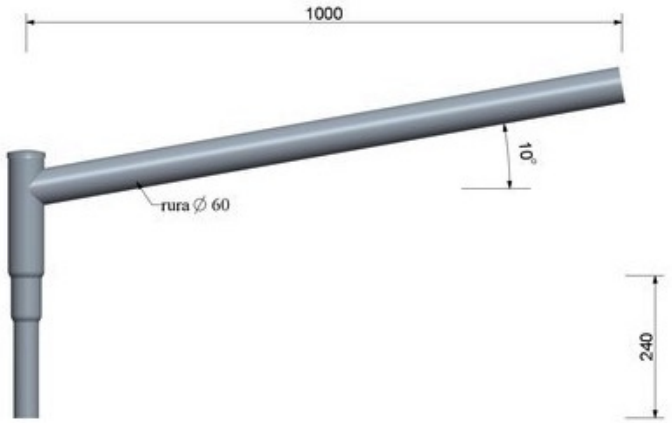

Dane techniczne:

- Wysokość wysięgnika **0,2m**
- Ilość ramion **1**
- Wysięg wysięgnika **1m**

Wysięgniki do słupów stalowych

Przy doborze sprawdź oddzielnie średnicę mocowania wysięgnika na szczycie słupa oraz średnicę końcówki pod oprawę. Są to dwa różne połączenia. Wymagane wymiary, długość osadzenia i sposób zabezpieczenia zależą od dokładnego wykonania wysięgnika oraz słupa.

info@elektriko.pl