Bari Eco Dl Low Led 195 15w 1500lm 830 Rm Biały Std

Kod Elektriko: 97026 Kod PXF Lighting: DK002.1167.830.A000 / PX1487457

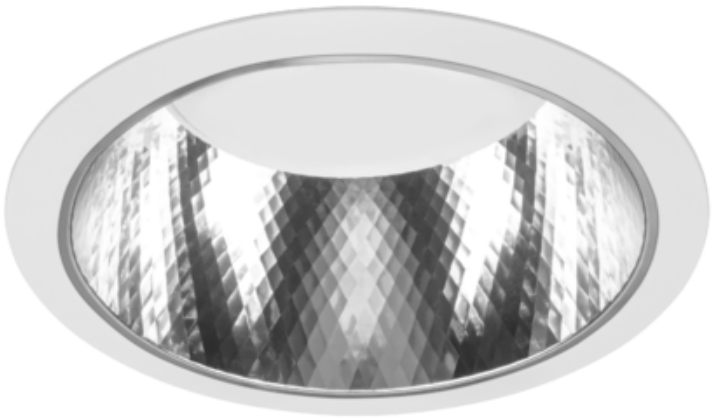

UWAGA: Zdjęcie poglądowe dla całej rodziny produktów.

Dane techniczne:

- Info **LOW MAT**
- Strumień świetlny oprawy **1500 lm**
- Temperatura barwowa **3000K**
- Waga **0,70 kg**
- Moc oprawy **15 W**
- Klasa ochronności **II**
- Rodzaj montażu **Wbudowany**
- Materiał obudowy **Aluminium**
- Materiał klosza **Tworzywo sztuczne opalizowane/matowe**
- Kolor klosza/pokrywy **Biały**
- Źródło światła **LED**
- Liczba źródeł światła **1**
- Napięcie znamionowe **220 ... 240 V**
- Rodzaj LED **5630**
- Zawiera źródło światła **Tak**
- Kolor **Biały**

info@elektriko.pl

- Zakres temperatur pracy **-15 ... 40 °C**
- Barwa światła **Biała**
- Wskaźnik oddawania barw **80**
- Klasa oprawy **I**
- Podział światła **Średniostrumieniowy**
- Rozsył światła **DI**
- Degradacja diod LED **B10**
- Spadek strumienia świetlnego w czasie **L80**
- Żywotność diod LED **> 54000 h**
- MacAdam **SDCM 3**
- LLMF - poziom strumienia początkowego po czasie 60 000h **87 %**
- Stopień ochrony (IP) **IP44**
- CE **Tak**
- Klasa energetyczna **A**
- Stopień ochrony od góry (IP) **IP20**

Nowoczesna i wszechstronna oprawa typu downlight o wysokich parametrach świetlnych oparta na module LED. Zastosowanie: pomieszczenia biurowe, hotele, restauracje, korytarze, galerie handlowe.

Wykonanie: Ring z aluminium, malowany elektrostatycznie (w standardzie kolor biały), obudowa z blachy stalowej. Klosz OPAL, odbłyśnik z polerowanego aluminium o czystości 99,85%.

Montaż: Do wpuszczenia w sufit podwieszany i G/K.

Zastosowanie: korytarze,sale konferencyjne,poczekalnie, recepcje

Kategoria oprawy: oprawa typu downlight

Zasilanie: 230 V

	H	F	G
PX1487050	156	195	160
PX1487057	156	195	160
PX1487064	156	195	160
PX1487071	156	195	160
PX1487001	156	235	210
PX1487008	156	235	210
PX1487015	156	235	210
PX1487022	156	235	210
PX1487029	160	235	210
PX1487036	160	235	210
PX1487085	102	195	160
PX1487087	102	195	160
PX1487089	102	195	160
PX1487091	102	195	160
PX1487073	111	235	210
PX1487075	111	235	210
PX1487077	111	235	210
PX1487079	111	235	210
PX1487081	111	235	210
PX1487083	111	235	210
PX1487443	102	195	160
PX1487450	102	195	160
PX1487457	102	195	160
PX1487464	102	195	160
PX1487401	111	235	210

info@elektriko.pl

PX1487408	111	235	210
PX1487415	111	235	210
PX1487422	111	235	210
PX1487429	111	235	210
PX1487436	111	235	210

H - Wysokość / głębokość
F - Średnica zewnętrzna
G - Średnica wewnętrzna

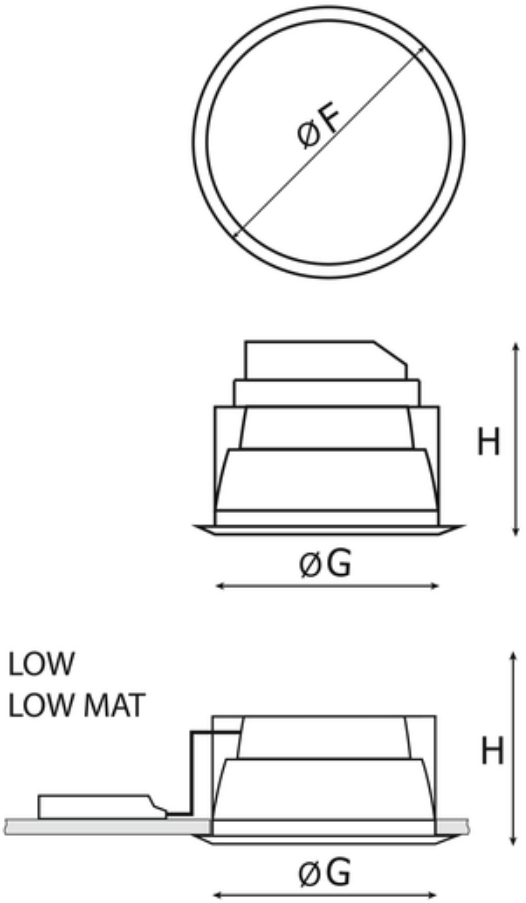

UWAGA: Zdjęcie poglądowe dla całej rodziny produktów.

info@elektriko.pl