Lampa z diodami LED TEDI MAXX LED GU10-WW

Kod Elektriko: 97480 Kod Kanlux: 23412



Dane techniczne:

- Temperatura barwowa [K] **3000**
- Barwa światła **ciepłobiała**
- Strumień świetlny [lm] **900**
- Trzonek **GU10**
- Kolor **biały**
- Napięcie znamionowe [V] **220-240 AC**
- Źródło światła **PAR16**
- Materiał klosza **tworzywo sztuczne**
- Waga **56g**
- Częstotliwość znamionowa [Hz] **50/60**
- Karton zbiorczy **10**
- Wysokość [mm] **55**
- Średnica [mm] **50**
- Ilość cykli wł/wył **≥15000**

info@elektriko.pl

- Współczynnik oddawania barw Ra **≥80**
- Rodzaj diody **LED SMD**
- Skuteczność świetlna lampy [lm/W] **100**
- Moc znamionowa [W] **9**
- Znamionowa trwałość lampy [h] **20000**
- Materiał **ceramika**
- Prąd znamionowy lampy [mA] **74**
- Deklaracja równoważności dotycząca mocy [W] **66**
- Nominalny kąt promieniowania [°] **120**
- Nominalny użyteczny strumień świetlny [°] **710**
- Współczynnik mocy lampy **0.5**
- Współczynnik zachowania strumienia świetlnego na zakończenie nominalnego okresu trwałości [%] **≥70**
- Znamionowa światłość szczytowa [cd] **350**
- Znamionowy kąt promieniowania [°] **120**
- Współczynnik zachowania strumienia świetlnego po okresie 6000h [%] **≥80**

TEDI MAXX LED to moc zamknięta w niewielkim korpusie. Wydajne diody LED oraz ceramiczna obudowa to tylko niektóre atuty tych źródeł. Stabilizowany zasilacz zapewnia zminimalizowanie efektu migotania, który mógłby męczyć wzrok. Ponadto TEDI MAXX to wydajność świetlna 100lm z Wata, a zastosowana matowa szybka zapewnia równomierny rozsył światła.



info@elektriko.pl

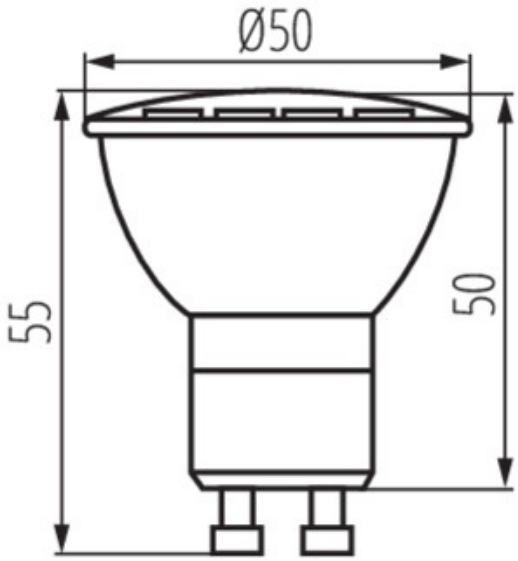

info@elektriko.pl