Pierścień Ozdobny / komponent oprawy Mini Bord Dlp-50-w

Kod Elektriko: 97913 Kod Kanlux: 28782



Dane techniczne:

- Moc maksymalna [W] **max 35**
- Trzonek **Gx5,3/GU10**
- Kolor **biały**
- Napięcie znamionowe [V] **12 AC; 12 DC; 220-240 AC**
- Stopień IP **20**
- Źródło światła **MR16/PAR16**
- Materiał obudowy **stop aluminium,stal**
- Miejsce zastosowania **wewnątrz**
- Waga **200g**
- Karton zbiorczy **50**
- Klasa ochronności przed porażeniem elektrycznym **II/III**
- Miejsce montażu **do wbudowania w sufit**
- Minimalna odległość od oświetlanego obiektu **0,5m**
- Wymienne źródło światła **tak**

info@elektriko.pl

- Źródło światła w komplecie **nie**
- Wysokość [mm] **50**
- Średnica [mm] **98**
- Zakres temperatury otoczenia, na którą może być narażony wyrób [°C] **5÷25**
- Regulacja kątowa oprawy oświetleniowej [°] **30**
- Regulacja kątowa oprawy oświetleniowej **w jednej osi**
- Wielkość otworu montażowego [mm] **Ø85**
- Pierścień dekoracyjny bez oprawki ceramicznej **biały**

Mini wersja opraw Flora. Doskonała alternatywna dla osób, które chcą stosować oprawy natynkowe na suficie podwieszanym, ponieważ sposób ich montażu jest taki sam jak w przypadku opraw wpuszczanych typu oczko. Dodatkowym atutem jest regulacja kątowa opraw MINI BORD w zakresie 30^0.



info@elektriko.pl



info@elektriko.pl



info@elektriko.pl



info@elektriko.pl



info@elektriko.pl



info@elektriko.pl

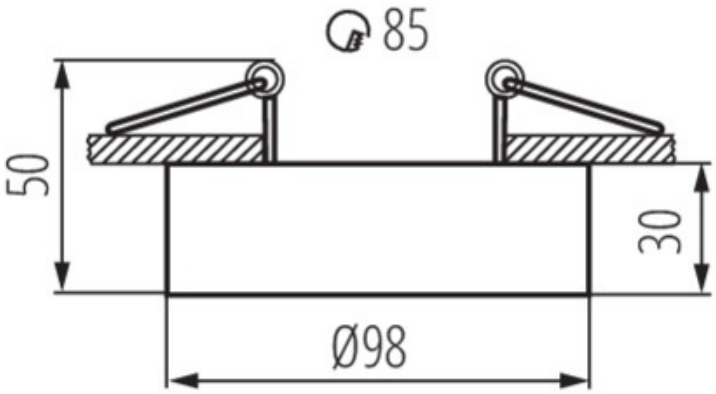

info@elektriko.pl