Oprawa ścienno-sufitowa Laurin EL-3O W

Kod Elektriko: 97983 Kod Kanlux: 29126

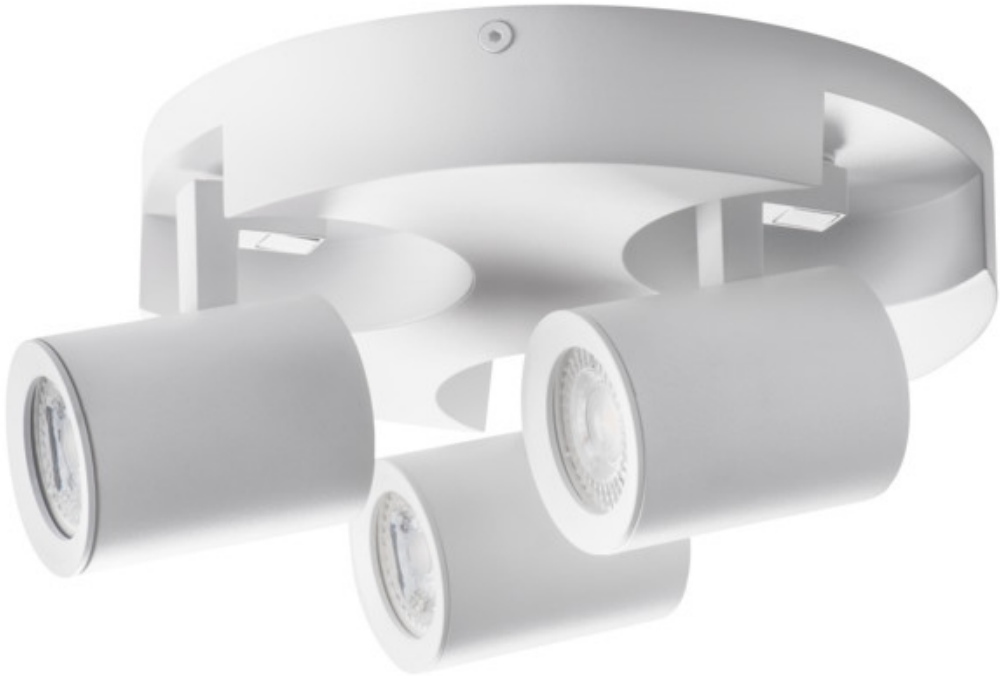

Dane techniczne:

- Moc maksymalna [W] **3 x max 35**
- Trzonek **GU10**
- Kolor **biały**
- Napięcie znamionowe [V] **220-240 AC**
- Stopień IP **20**
- Źródło światła **PAR16**
- Materiał obudowy **stop aluminium**
- Miejsce zastosowania **wewnątrz**
- Waga **900g**
- Częstotliwość znamionowa [Hz] **50/60**
- Karton zbiorczy **6**
- Klasa ochronności przed porażeniem elektrycznym **I**
- Miejsce montażu **do nadbudowania na ścianie|do nadbudowania na suficie**
- Źródło światła w komplecie **nie**
- Wysokość [mm] **108**
- Średnica [mm] **220**

info@elektriko.pl

- Zakres temperatury otoczenia, na którą może być narażony wyrób [°C] **5÷25**
- Oprawa ruchoma w zakresie wertykalnym [°] **90**
- Oprawa ruchoma w zakresie horyzontalnym [°] **310**

Spoty Laurin to bardzo duży wybór kierunkowych lamp sufitowo-ściennych. Proste i minimalistyczne wzornictwo z powodzeniem możecie zastosować w wielu pomieszczeniach w domu. Swobodna regulacja kierunku strumienia światła to dodatkowy atut tych opraw.



info@elektriko.pl



info@elektriko.pl



info@elektriko.pl



info@elektriko.pl



info@elektriko.pl

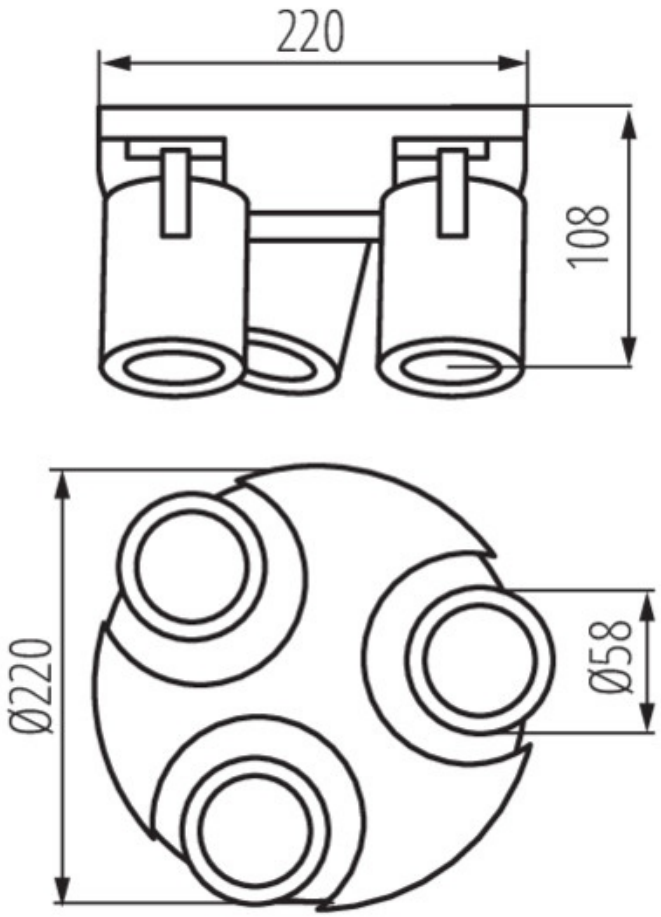

info@elektriko.pl