Naświetlacz Led z czujnikiem ruchu Iq-led Fl-50w-nw-se

Kod Elektriko: 98209 Kod Kanlux: 33888



Dane techniczne:

- Moc maksymalna [W] **50**
- Strumień świetlny [lm] **6000**
- Temperatura barwowa [K] **4000**
- Kolor **czarny**
- Napięcie znamionowe [V] **220-240 AC**
- Miejsce zastosowania **wewnątrz i na zewnątrz**
- Częstotliwość znamionowa [Hz] **50/60**
- Miejsce montażu **do nadbudowania na ścianie, do nadbudowania na suficie, do nadbudowania na podłożu**
- Rodzaj diody **LED SMD**

info@elektriko.pl

Naświetlacze LED to produkt wyjątkowy. Ich automatyczna produkcja pozwala zapewnić najwyższą jakość produktu i powtarzalność parametrów świetlnych. Ich atutem są także markowe diody LED o trwałości 50000 godzin. Wykorzystanie najwyższej jakości komponentów przekłada się na pięcioletnią gwarancję całej serii naświetlaczy

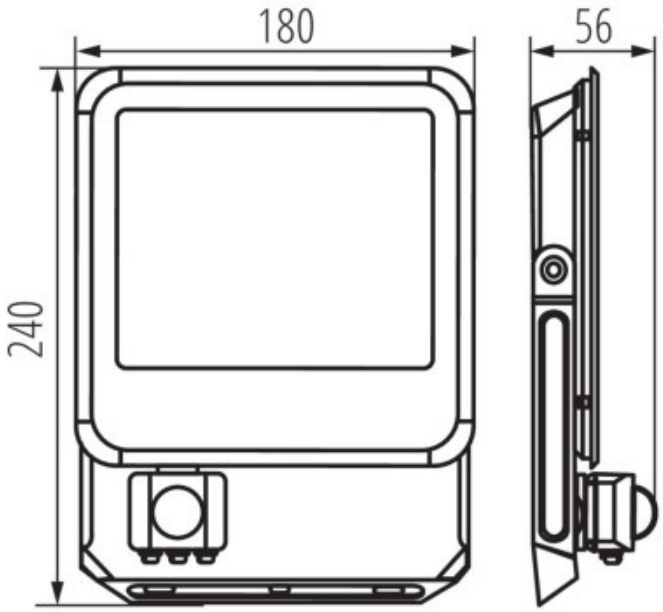

info@elektriko.pl