Lampa uliczna LED 24/DALI/10kV 50-60W z czujnikiem ruchu

Kod Elektriko: 98710



UWAGA: Zdjęcie poglądowe dla całej rodziny produktów.

Dane techniczne:

- Moc **50-30W**
- Źródło światła **24xLED**

Nowoczesne oprawy LED zapewniają zoptymalizowaną wydajność fotometryczną przy niskich kosztach inwestycyjnych. Jest to idealna oprawa do poprawy poziomów natężenia oświetlenia w miastach, przy jednoczesnym oszczędzaniu energii. Oprawa wykonana z odlewu aluminiowego. Układ optyczny wykonany w postaci modułowej z zastosowaniem najnowszej diody LED firmy CREE, OSRAM. Neoprenowa uszczelka zapewnia szczelność oprawy na poziomie IP66, a szyba o wysokim stopniu czystości i odporności na uderzenia IK10 co zapewnia wieloletnie użytkowanie.

Dzięki wymiennym modułom idealnie dostosowuje się do wymagań oświetleniowych zarówno dla ciągów pieszych jak dróg głównych

OPCJE

info@elektriko.pl

• regulacja prądu w zakresie 350mA-1050mA

• możliwość dostosowania mocy i strumienia świetlnego optymalnie do projektu

• autonomiczne, kalendarzowe sterowanie mocą (Astro DIM)

• możliwość zdalnej kontroli i monitoringu (DALI)

• krokowa, zdalna lub autonomiczna regulacja mocy (Step DIM)

• możliwość sterowania mocą poprzez dodatkowy przewód fazowy (SD)

• współpraca z czujnikami oświetlenia

• zabezpieczenie przed przepięciami do 10kV

• zabezpieczenia przeciwzwarciowe,

ŁATWA I BEZPIECZNA KONSERWACJA

• beznarzędziowe czynności konserwacyjne

• zabezpieczenie pokrywy przed zamknięciem podczas konserwacji

• modułowa wymiana panelu LED

info@elektriko.pl

DANE TECHNICZNE

Typ LED Chip	Luxeon T
Szczelność oprawy	IP 66
Odporność na uderzenia	IK 10
Klasa ochronności elektrycznej	I lub II
Temperatura pracy	od -30°C do + 60° C

WYMIARY

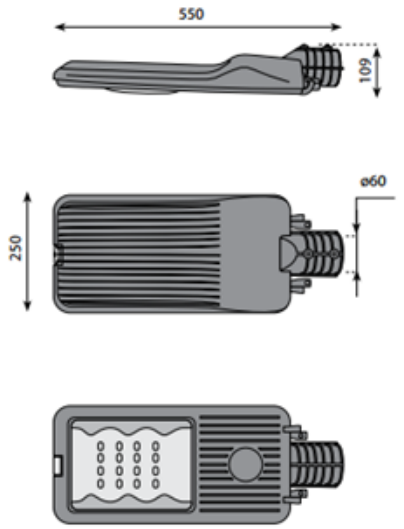

UWAGA: Zdjęcie poglądowe dla całej rodziny produktów.

info@elektriko.pl







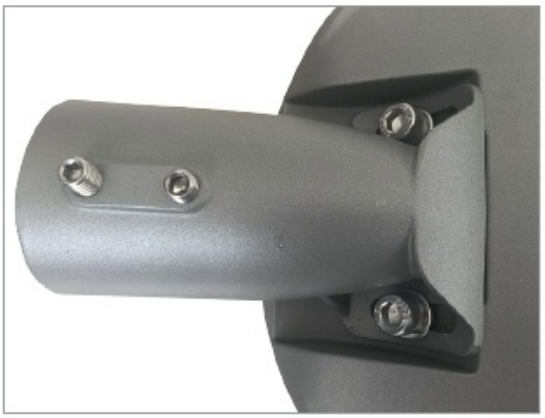

UWAGA: Zdjęcie poglądowe dla całej rodziny produktów.

info@elektriko.pl

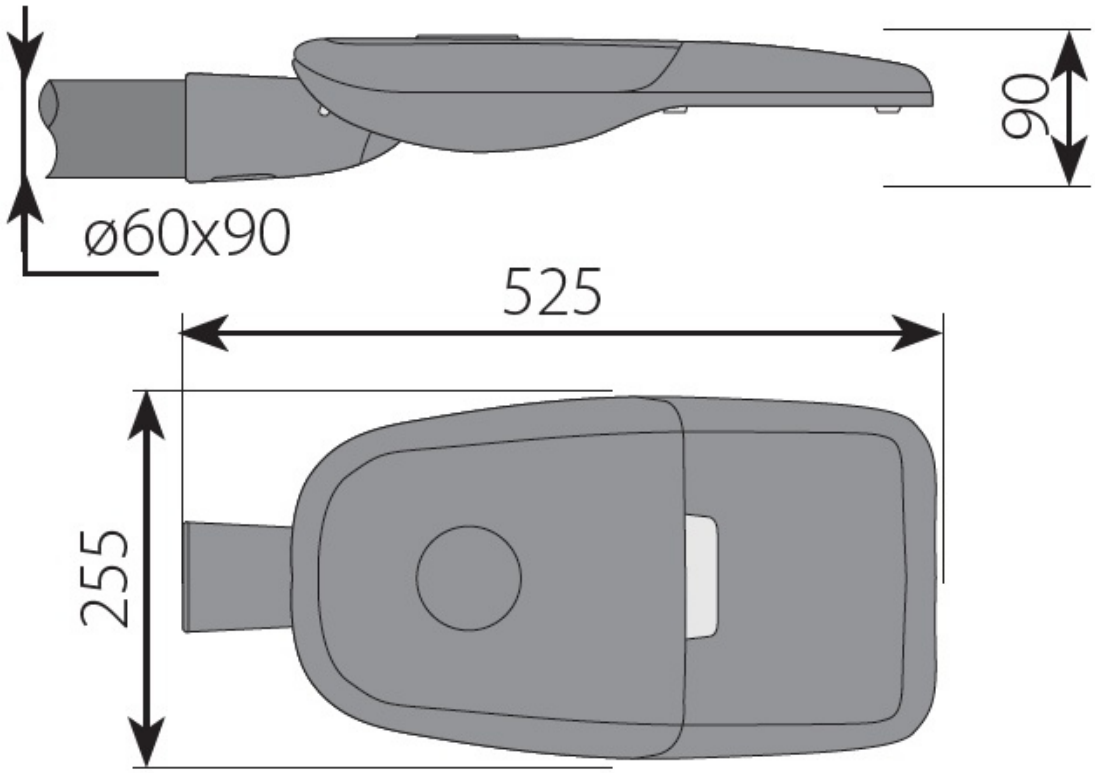

UWAGA: Zdjęcie poglądowe dla całej rodziny produktów.

info@elektriko.pl