# Kinkiet alum. KA-A1 anodowany czarny

Kod Elektriko: 99202 Kod Rosa: 478100/C35

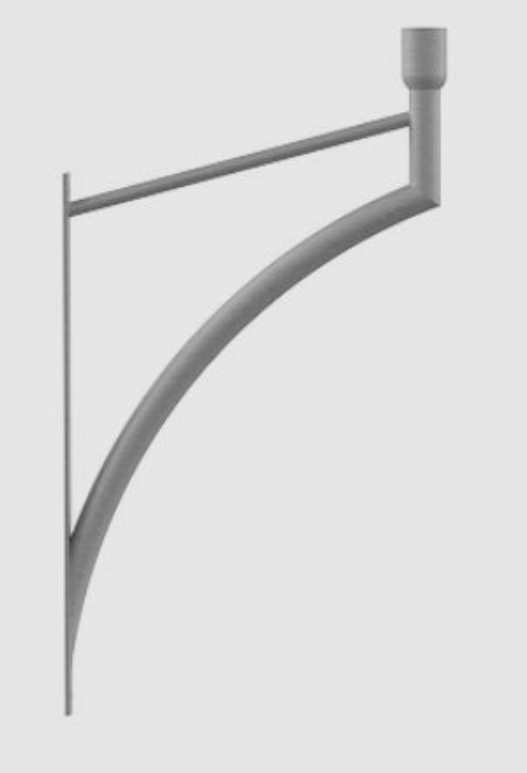

**UWAGA:** Zdjęcie poglądowe dla całej rodziny produktów.

**Dane techniczne:**

- Średnica zakończenia **60 mm**
- Waga **2.10**

Aluminiowy wspornik naścienny ROSA KA-A1 do zamocowania zgodnej oprawy oświetleniowej. Oferowany wariant 478100/C35 jest anodowany na kolor czarny.

Mocowanie oprawy ma średnicę Ø60 mm, a masa netto wspornika wynosi 2,10 kg. Sposób zakotwienia należy dobrać do podłoża. Oferta dotyczy wspornika bez oprawy.



info@elektriko.pl

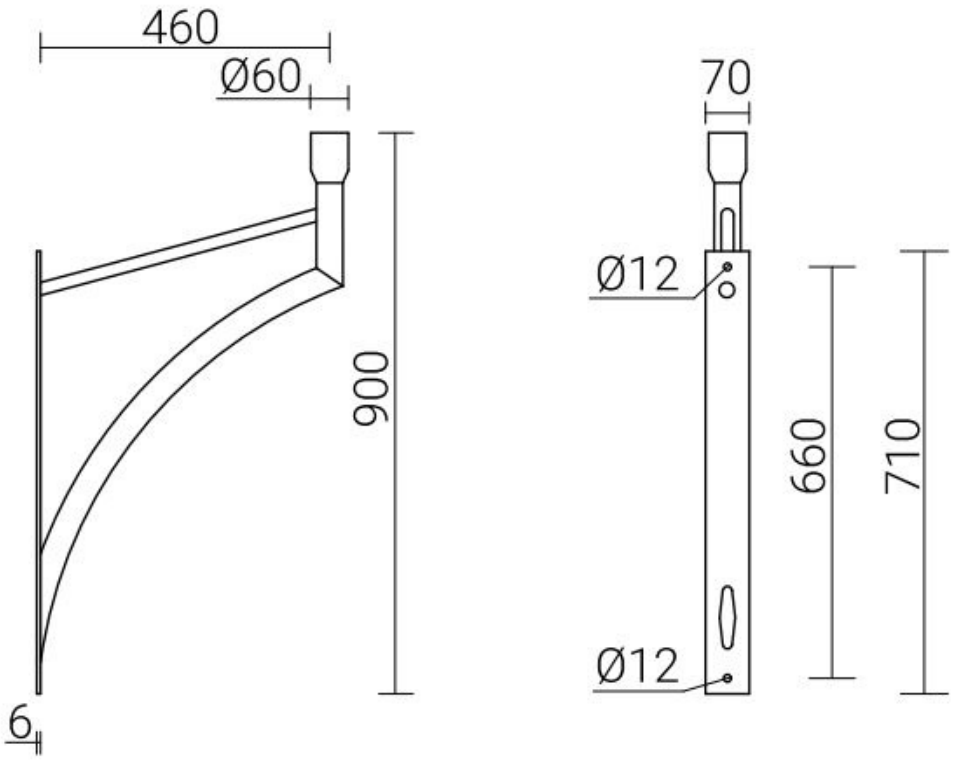


**UWAGA:** Zdjęcie poglądowe dla całej rodziny produktów.


info@elektriko.pl